Комбинат ЖБИ 1

производственное объединение

КАТАЛОГ ПРОДУКЦИИ

Плиты, кольца колодезные, колодцы, люки чугунные и многое другое

МНОГОЛЕТНИЙ ОПЫТ
в сфере производства и поставки железобетонных изделий на строительные объекты

БОЛЬШОЙ ПЕРЕЧЕНЬ
производимой продукции в соответствии с ГОСТ и СНИП

Возможность изготовления эксклюзивных изделий
ЛЮБОЙ СЛОЖНОСТИ

В нашей компании работает
СЛАЖЕННЫЙ КОЛЛЕКТИВ
квалифицированных специалистов

ГЕОГРАФИЯ ОБЪЕКТОВ

Комбинат ЖБИ-1 объединяет множество заводов по всей России в единый строительный потенциал, позволяющий обеспечить важнейшие стройплощадки России всем необходимым материалом.

Именно поэтому нашу организацию выбирают такие крупные компании как:

МОСПРОМСТРОЙ
494 УНР
ЭлитСтройГрупп
ГЛАВМОССТРОЙ
Мосэлектротягстрой
СУ-155 ГРУППА КОМПАНИЙ
СБЕРБАНК
ANT YAPI
ГАЗПРОМ
МОСКОВСКИЙ МЕТРОПОЛИТЕН
Металлоинвест
METRO
КОМЭНЕРГО
ТЕПЛОЦЕНТРСТРОЙ ГРУППА КОМПАНИЙ
METALLIMPRESS
GHELAMCO
КОРПОРАЦИЯ ТРАНССТРОЙ
КОСМОСАВИАСПЕЦСТРОЙ ТЕХНИЧЕСКОЕ ПЕРЕВООРУЖЕНИЕ ПРОИЗВОДСТВА
МОСОТДЕЛСТРОЙ №1
СПЕЦСТРОЙ РОССИИ 1951

Комбинат Жби 1
производственное объединение

© 2017 Производственное объединение
Комбинат железобетонных изделий 1

Многоканальный 8 (495) **649-69-28** 8 (800) **555-80-06**
Звонок по России бесплатный
www.**kgbi-1**.ru

КАТАЛОГ ПРОДУКЦИИ

ИНЖЕНЕРНЫЕ КОММУНИКАЦИИ

КОЛЛЕКТОРЫ

Блоки стеновые коллекторов 8
Балки доборные 9
Каналы непроходные 9
Плиты перекрытий камер 10
Плиты покрытий коллекторов 11
Балки коллекторные 11
Днища коллекторов 11

КОЛОДЦЫ

Колодезные кольца 13
Колодезные кольца с днищем 15
Канализационные колодцы 16
Крышки колодцев 18
Опорные плиты 20
Днища колодцев 22
Лестницы 22
Вставки и сегменты 24
Телефонные колодцы 25

ЛЮКИ И РЕШЕТКИ ДОЖДЕПРИЕМНЫЕ

Люки чугунные 27
Люки тяжелые 28
Люки самонивелирущиеся 29
Люки для телефонных колодцев 30
Люки с квадратным обрамлением 30
Люки пластиковые 31
Коверы газовые 31
Крышки защитные 32
Люки железобетонные 33
Дождеприемники и решетки 34

ТРУБЫ И ЭЛЕМЕНТЫ ТРУБ

Круглые водопропускные 36
Портальные стенки 36
Откосные стенки 37
Лекальные блоки 37
Ж/Б безнапорные раструбные 37
Водопропускные с плоским опиранием 39
Фундаментные плиты 40
Блоки противофильтрационного экрана 40
Фундаментные блоки 40

ЭЛЕМЕНТЫ ТЕПЛОТРАСС

Опорные подушки 42
Опорные плиты 43
Лотки и покрытия теплотрасс 44

ДОРОЖНО-ТРАНСПОРТНОЕ СТРОИТЕЛЬСТВО

ИНФРАСТРУКТУРА

Лотки дренажные 51
Крышки лотков, решетки 53
Комплектующие решетки 53
Аэродромные плиты 54
Дорожные плиты 55
Лотки водосточные 54
Комплектующие решетки 56
Комплекты и крышки 56

ЭЛЕМЕНТЫ ЗДАНИЙ И СООРУЖЕНИЙ

ФУНДАМЕНТ

Блоки для стен подвалов 59
Блоки для ручной кладки 59
Ленточный фундамент 60
Балки фундаментные 61
Сваи 61

ПЕРЕМЫЧКИ, РИГЕЛИ, ПРОГОННЫ, ПЛИТЫ, ЛЕСТНИЦЫ

Перемычки брусковые 62
Перемычки плоские 64
Прогоны 64
Ригели двухполочные 65
Ригели прямоугольного сечения 65
Плиты пустотные 66
Плиты ребристые, покрытия и перекрытия 68
Марши и площадки 70
Ступени 71

ЭЛЕМЕНТЫ БЛАГОУСТРОЙСТВА ТЕРРИТОРИЙ И ДОРОГ

ЗАБОРЫ И ОГРАЖДЕНИЯ, СИСТЕМЫ ОСВЕЩЕНИЯ

Бетонные заборы 74
Элементы бетонного забора 76
Опоры бетонные 77

Доставка 76
Контакты 77

ИНЖЕНЕРНЫЕ КОММУНИКАЦИИ

КОЛЛЕКТОРЫ
КОЛОДЦЫ
ЛОТКИ И ПОКРЫТИЯ
ЭЛЕМЕНТЫ ТРУБ

Конструктивное решение двухсекционного коллектора

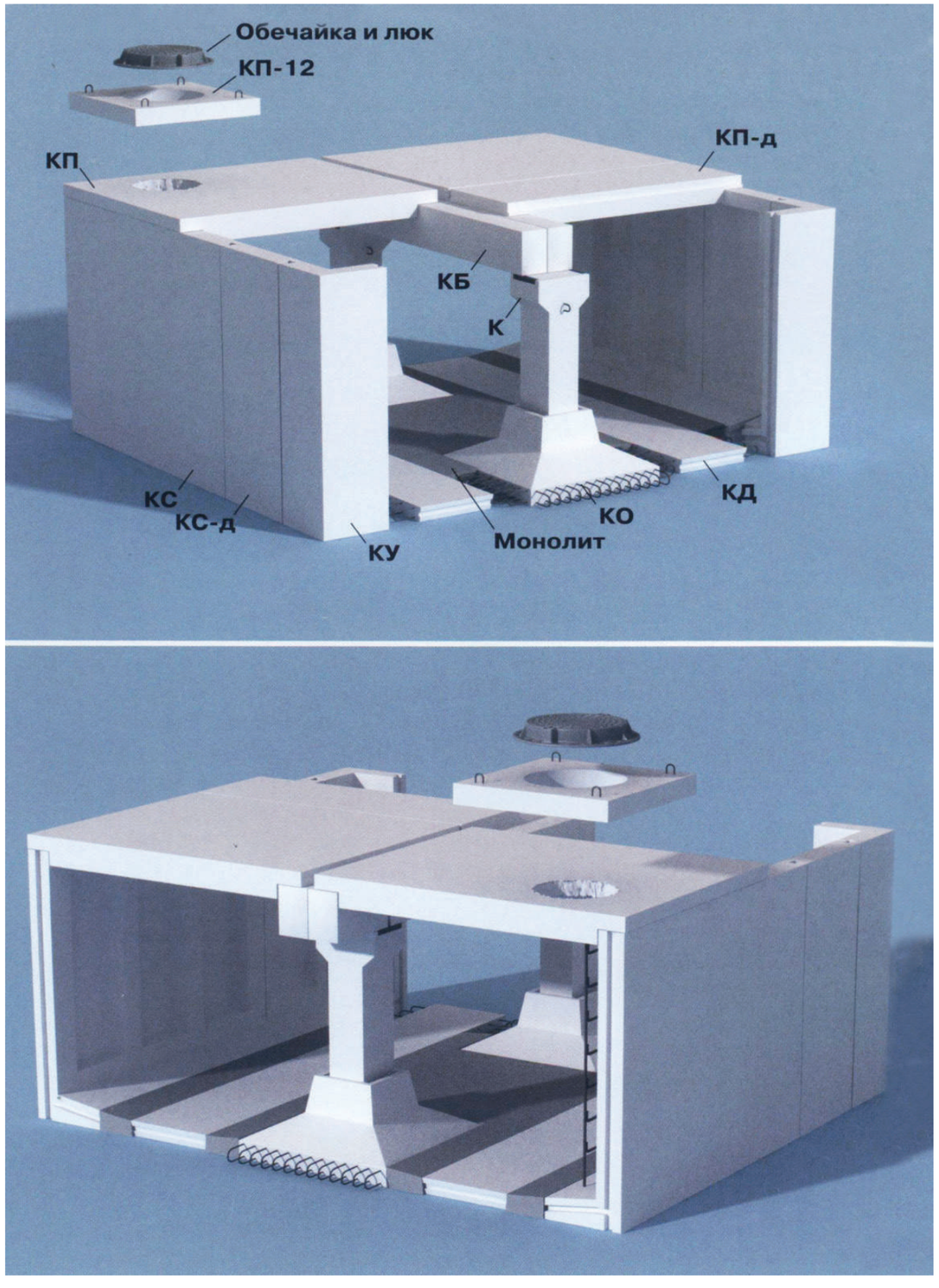

БЛОКИ СТЕНОВЫЕ КОЛЛЕКТОРЫ

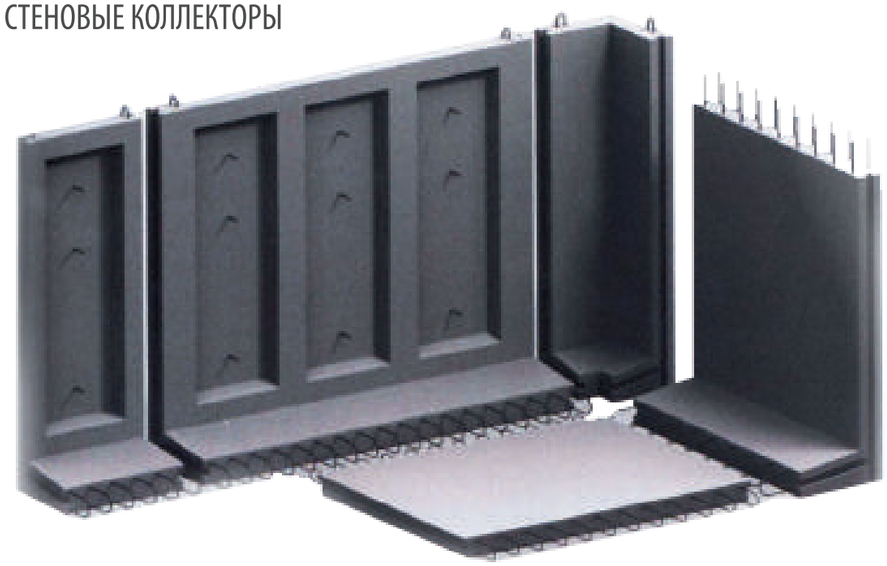

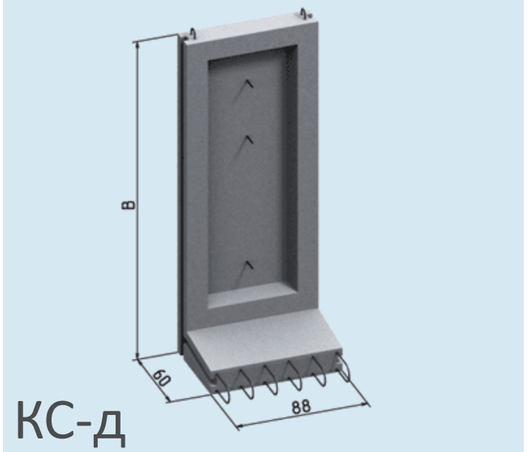

КС-д

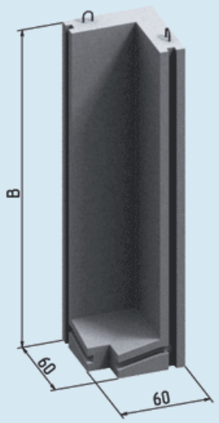

КУ

Наименование изделия	Длина, см	Ширина, см	Высота, см	Масса, кг
КУ-21 (только станд.)	60	60	229	1700
КС-21д(станд. или усил.)	88	60	229	950
КУ-25 (только станд.)	60	60	269	1980
КС-25д (станд. или усил.)	88	60	269	1080
КУ-32 (только станд.)	60	60	339	2480
КС-32д (станд. или усил.)	88	60	339	1330
КУ-36 (только станд.)	60	60	379	2680
КС-36д (станд. или усил.)	88	60	379	1450

Стеновые блоки коллекторов с маркировкой “КС” выпускаются в двух вариантах: стандартный либо усиленный

КАТАЛОГ ПРОДУКЦИИ

БАЛКИ ДОБОРНЫЕ

Наименование изделия	Длина, см	Ширина, см	Высота, см	Масса, кг
ДБ-21	210	20	30	315
ДБ-24	240	20	30	350
ДБ-29	290	20	30	420
ДБ-34	340	20	30	496
ДБ-39	390	40	50	1950
ДБ-44	440	40	50	2200
ДБ-49	490	40	60	2940
ДБ-54	540	40	60	3240

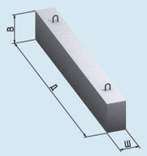

КАНАЛЫ НЕПРОХОДНЫЕ

Наименование изделия	Длина, см	Ширина, см	Высота, см	Масса, кг
НКЛ ЛП-0 (станд. или тип «А»)	300	92	45	900
НКЛ ЛД-0	300	93	15	630
НКЛ ЛП-1 (станд. или тип «А»)	300	108	54	1090
НКЛ ЛД-1	300	109	18	740
НКЛ ЛП -2 (станд. или тип «А»)	300	146	69	1600
НКЛ ЛД-2	300	147	18	980
НКЛ ЛП-4 (станд. или тип «А»)	300	209	92	2800
НКЛ ЛД-4	300	210	22	1700
НКЛ ЛП-6-1 (станд. или тип «А»)	240	261	114	3340
НКЛ ЛД-8-1 (станд. или тип «А»)	240	300	140	4100

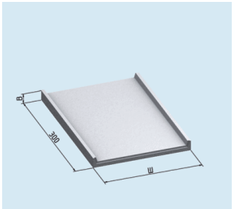

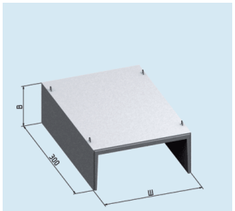

Лотки непроходных каналов с маркировкой «НКЛ ЛП» выпускаются двух типов: стандартный либо перевернутый тип «А».

ПЛИТЫ ПЕРЕКРЫТИЙ КАМЕР

Наименование изделия	Длина, см	Ширина, см	Высота, см	Масса, кг
ВП 16-6	160	60	16	380
ВП 16-12	160	120	16	760
ВП 16-18	160	180	16	980
ВП 16-18 без отв.	160	180	16	1000
ВП 19-6	190	60	16	430
ВП 19-12	190	120	16	860
ВП 19-18	190	180	16	1180
ВП 19-18 без отв.	190	180	16	1130
ВП 22-6	220	60	16	500
ВП 22-12	220	120	16	1426
ВП 22-18	220	180	16	1400
ВП 22-18 без отв.	220	180	16	1420
ВП 22-18 с центр. отв.	220	180	16	1400
ВП 25-6	250	60	22	820
ВП 25-12	250	120	22	1620
ВП 25-18	250	180	22	2220
ВП 25-18 без отв.	250	180	22	2520
ВП 28-12	280	120	22	1800
ВП 28-18	280	180	22	2520
ВП 28-18 с центр. отв.	280	180	22	2520
ВП 28-18 с 2-мя отв.	280	180	22	2230
ВП 28-18 без отв.	280	180	22	2820
ВП 31-12	313	120	26	2380
ВП 31-18	313	180	26	2380
ВП 31-18 с 2-мя отв.	313	180	26	2380
ВП 31-18 без отв.	313	180	26	2380
ВП 34-12	340	120	26	2600
ВП 34-18	400	180	26	3680
ВП 34-18 с 2-мя отв.	340	180	26	3340
ВП 34-18 без отв.	340	180	26	4030
ВП 37-12	373	120	32	3480
ВП 37-18	370	180	32	4900
ВП 37-18 без отв.	370	180	32	4960
ВП 37-18 2 отв.	370	180	32	4780
ВП 40-12	400	120	32	3780

Наименование изделия	Длина, см	Ширина, см	Высота, см	Масса, кг
ВП 40-18	400	180	32	5500
ВП 40-18 с 2-мя отв.	400	180	32	5080
ВП 40-18 без отв.	400	180	32	5925
ВП 43-12	430	120	36	4560
ВП 43-18	430	180	36	6700
ВП 46-12	460	120	36	4880
ВП 46-18	460	180	36	7400
ВП 49-6	490	60	36	2520
ВП 55-6	550	60	40	3180

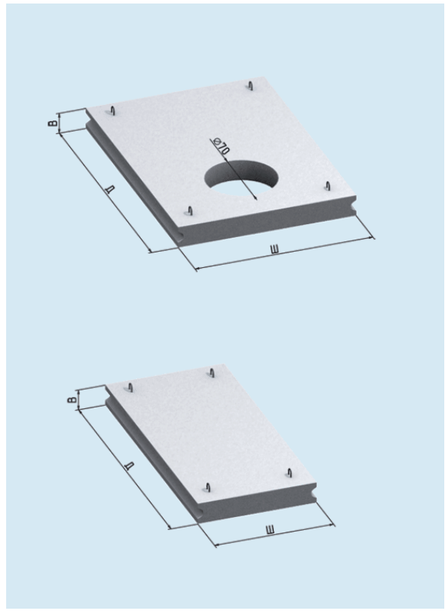

Плиты с отверстием изготавливаются только шириной 180 см.

ПЛИТЫ ПОКРЫТИЙ КОЛЛЕКТОРОВ

Наименование изделия	Длина, см	Ширина, см	Высота, см	Масса, кг
КП-12 (только станд.)	120	120	16	420
КП-21(станд. или усил.)	250	298	24	2600
КП-21д (станд. или усил.)	250	88	24	1230
КП-25 (станд. или усил.)	290	208	24	2180
КП-25д (станд. или усил.)	290	88	24	1450
КП-30 (станд. или усил.)	340	208	26	2680
КП-30д (станд. или усил.)	340	88	26	1850
КП-36 (станд. или усил.)	400	208	28	3300
КП-36д (станд. или усил.)	400	60	28	1580
КП-42 (станд. или усил.)	460	208	30	3950
КП-42д (станд. или усил.)	460	60	30	1950

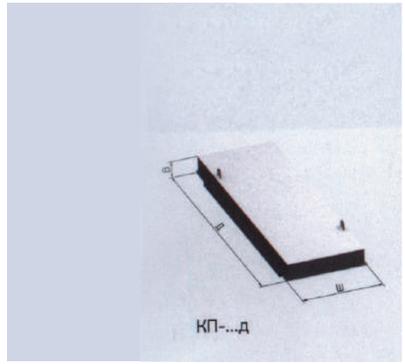

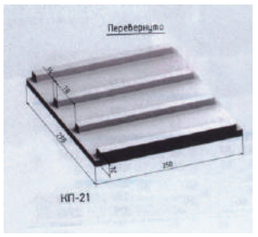

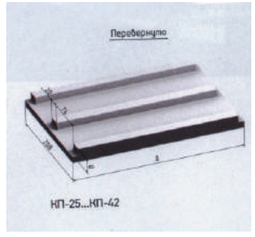

Плиты покрытий коллекторов выпускаются
в двух вариантах:
стандартный либо усиленный.
Исключение: КП-12-только стандартный.

БАЛКИ КОЛЛЕКТОРНЫЕ

Наименование изделия	Длина, см	Ширина, см	Высота, см	Масса, кг
КБ-21(станд. или усил.)	250	25	40	630
КБ-25(станд. или усил.)	290	25	40	730
КБ-30(станд. или усил.)	340	25	40	850
КБ-36(станд. или усил.)	400	45	70	2500
КБ-42(станд. или усил.)	460	45	70	2870

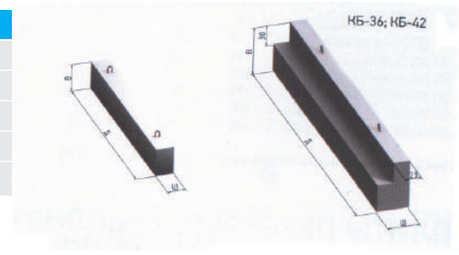

Коллекторный балки выпускаются в двух вариантах:
стандартный либо усиленный.

ДНИЩА КОЛЛЕКТОРОВ

Наименование изделия	Длина, см	Ширина, см	Высота, см	Масса, кг
КД-21 (станд. или усил.)	70	208	14	500
КД-25 (станд. или усил.)	110	208	14	780
КД-30 (станд. или усил.)	160	208	16	1300
КД-36 (станд. или усил.)	220	208	16	1800
КД-42 (станд. или усил.)	280	208	16	2300

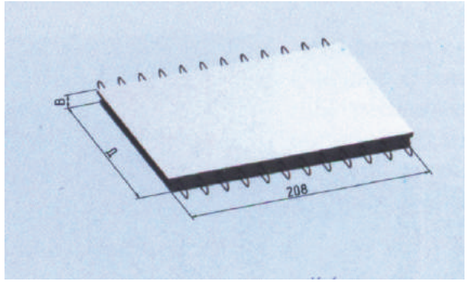

Днища коллекторов выпускаются в двух вариантах:
стандартный либо усиленный.

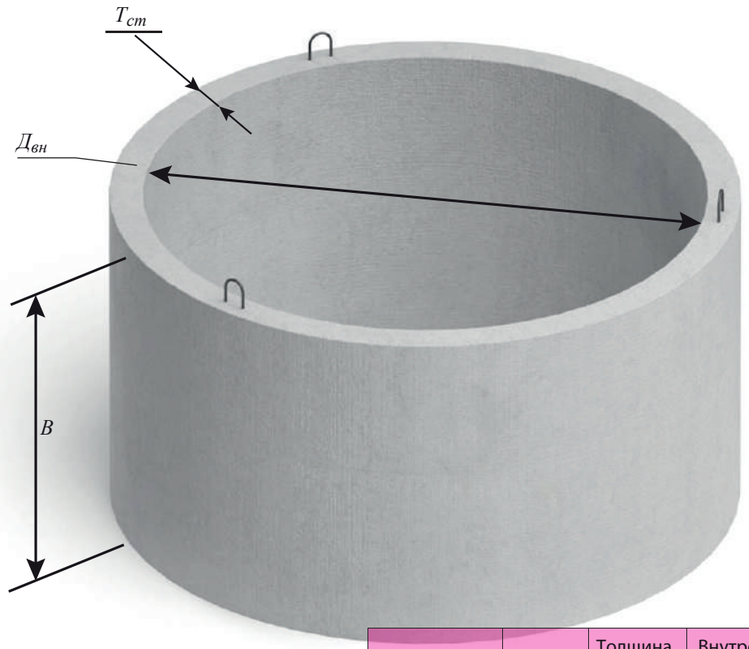

Маркировка	Высота B, мм	Толщина стенки $T_{ст}$, мм	Внутренний диаметр $Д_{вн}$, мм	Масса , кг	Объем , куб. м
Внутренний диаметр кольца 700 мм					
К-7-5	500	80	700	230	0,092
К-7-6	600	80	700	275	0,11
К-7-9	900	80	700	410	0,17
К-7-10	1000	80	700	457	0,19
Внутренний диаметр кольца 1000 мм					
К-10-5	500	80	1000	320	0,13
К-10-6	600	80	1000	380	0,15
К-10-9	900	80	1000	640	0,26
К-10-10	1000	80	1000	640	0,26
Внутренний диаметр кольца 1200 мм					
К-12-10	1000	80	1200	1050	0,43
Внутренний диаметр кольца 1500 мм					
К-15-6	600	80	1500	700	0,29
К-15-9	900	90	1500	1100	0,45
К-15-10	1000	90	1500	1150	0,47
К-15-15	500	90	1500	638	0,26
Внутренний диаметр кольца 2000 мм					
К-20-6	600	100	2000	1000	0,41
К-20-9	900	100	2000	1500	0,62
К-20-10	1000	100	2000	2200	0,91

По заказу возможно изготовление колец с гидроизоляцией

Выгрузка колодезных колец должна производится только краном. Стенки колец выдерживают только продольную нагрузку .

Марка бетона: М-200 (В15; П3,П4)
ГОСТ 8020-90; ТУ 400-1-126-7-90

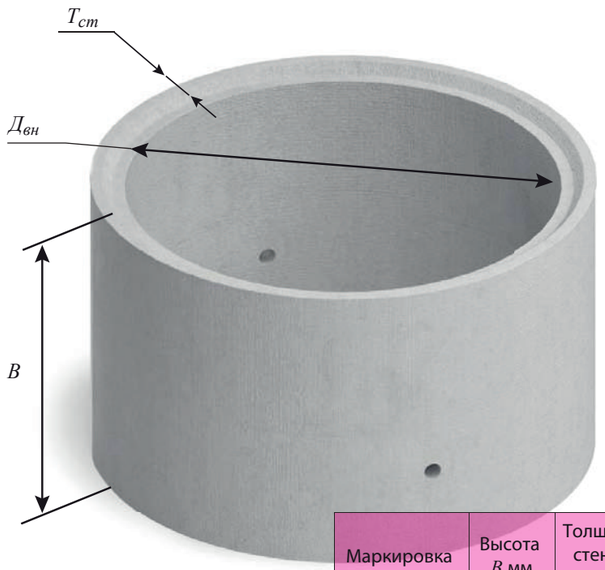

Маркировка	Высота B мм	Толщина стенки $T_{ст}$, мм	Внутренний диаметр $Д_{вн}$, мм	Масса , кг	Объем , куб. м
Внутренний диаметр кольца 700 мм					
К-7-5 ч	500	80	700	229	0,095
К-7-6 ч	600	80	700	275	0,114
К-7-10ч	1000	80	700	457	0,19
К-7-9 ч	900	80	700	410	0,17
Внутренний диаметр кольца 800 мм					
К-8-2,5 ч	250	80	800	138	0,057
К-8-5 ч	500	80	800	280	0,11
К-8-10 ч	1000	80	800	550	0,22
Внутренний диаметр кольца 1000 мм					
К-10-2,5 ч	250	90	1000	175	0,072
К-10-5 ч	500	90	1000	350	0,14
К-10-6 ч	600	90	1000	420	0,17
К-10-9 ч	900	90	1000	570	0,23
К-10-10ч	1000	90	1000	700	0,29
Внутренний диаметр кольца 1500 мм					
К-15-5 ч	500	120	1500	638	0,26
К-15-6 ч	600	120	1500	700	0,29
К-15-9 ч	900	120	1500	1100	0,45
К-15-10ч	1000	120	1500	1232	0,51
Внутренний диаметр кольца 2000 мм					
К-20-5 ч	500	150	2000	1100	0,45
К-20-6 ч	600	150	2000	1000	0,41
К-20-10 ч	100	15	200	2200	0,91

Марка бетона : М-200 (F100; W4); ТУ 400-1-126-7-90

Кольца с "четвертью " для простого монтажа

По заказу возможно изготовление колец с гидроизоляцией

Выгрузка колодезных колец должна производится только краном. Стенки колец выдерживают только продольную нагрузку .

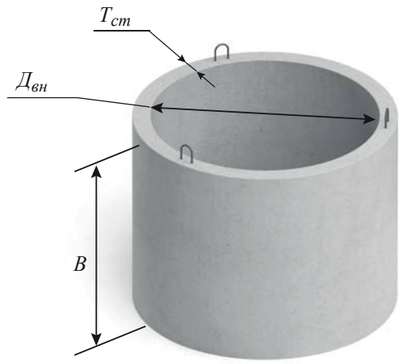

Маркировка	Высота B, мм	Толщина стенки $T_{ст}$, мм	Внутренний диаметр $Д_{вн}$, мм	Масса , кг	Объем , куб. м
КЦД -10-6	600	80	1000	605	0,255
КЦД -10-9	900	80	1000	935	0,37
КЦД -10-10	1000	80	1000	900	0,32
КЦД -15-9	900	90	1500	1800	0,75
КЦД -15-10	1000	120	1500	1585	0,66
КЦД -20-9	900	100	2000	2650	1,1
КЦД -20-10	1000	160	2000	2650	1,1

Марка бетона : М-200 (В15; П3,П4); ТУ 400-1-126-7-90

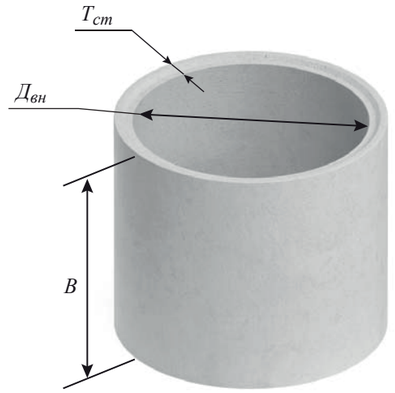

Маркировка	Высота B, мм	Толщина стенки $T_{ст}$, мм	Внутренний диаметр $Д_{вн}$, мм	Масса , кг	Объем , куб. м
КЦД -8-10ч	1000	80	800	740	0,3
КЦД -10-9ч	900	80	1000	935	0,38
КЦД -10-10ч	1000	90	1000	850	0,02
КЦД -15-9ч	900	90	1500	1800	0,75
КЦД -15-10ч	1000	120	1500	1500	0,62
КЦД -20-10 ч	1050	160	2000	3480	1,45

Марка бетона : М-200 (В15; П3,П4); ТУ 400-1-126-7-90

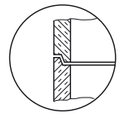

Кольца с "четвертью " для простого монтажа

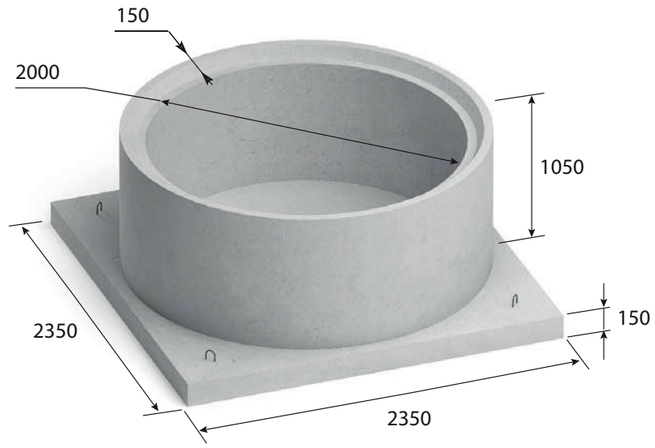

КЦД-20-10ч
(с квадратным основанием)

Высота : 1050 мм
Толщина стенки : 150 мм
Внутренний диаметр : 2000 мм
Масса : 3560 кг
Объем : 1,48 куб.м

Марка бетона : М-200 (В15; П3,П4)
ТУ 400-1-126-7-90

Кольца с "четвертью " для простого монтажа

ВГ

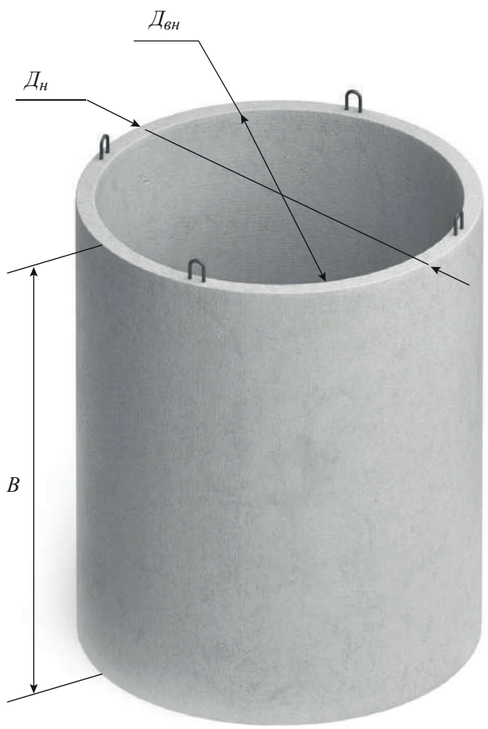

Вс

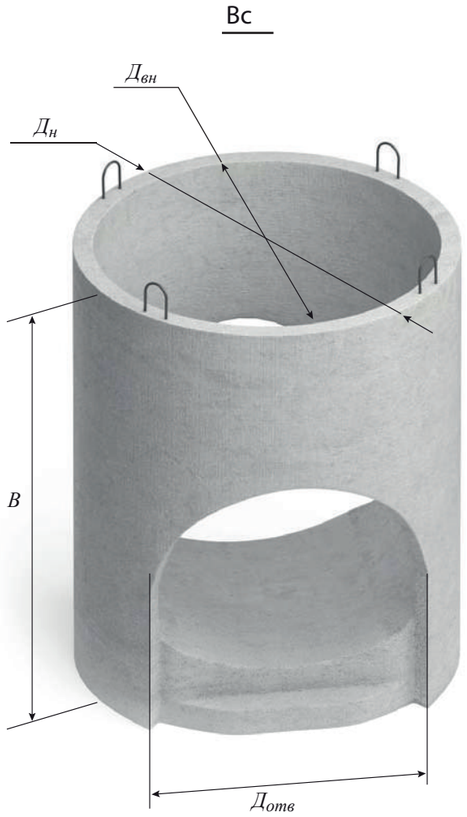

Маркировка	Высота B, мм	Внутренний диаметр $Д_{вн}$, мм	Наружный диаметр $Д_н$, мм	Диаметр отверстия $Д_{отв}$, мм	Масса, кг	Объем, куб. м
ВГ-15	1980	1500	1680	-	2820	1,16
Вс-10	1800	1000	1130	700	1350	0,54
Вс-12	1800	1200	1380	800	1800	0,72
Вс-15	1980	1500	1680	1200	2560	1,02

Марка бетона: М300; ГОСТ 8020-90

Вд

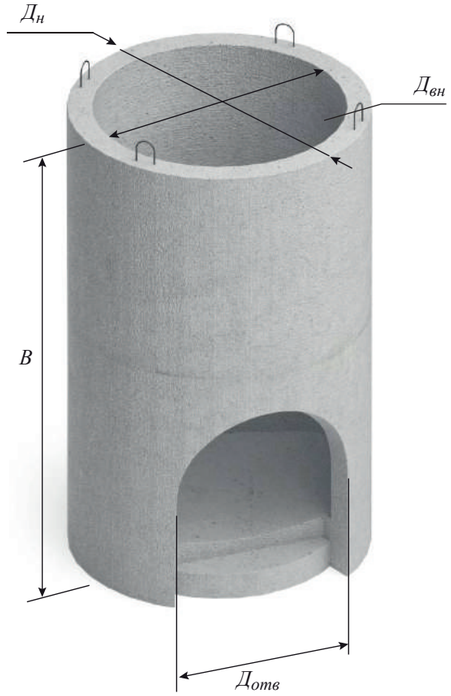

*ВД-8 имеет одно выходное отверстие, диаметр отверстия 50 см.

Маркировка	Высота B, мм	Внутренний диаметр $Д_{вн}$, мм	Наружный диаметр $Д_н$, мм	Диаметр отверстия $Д_{отв}$, мм	Масса, кг	Объем, куб. м
Вд-8*	1550	800	960	500	950	0,38
Кл-10	2410	1000	1210	400	2100	0,86
Кл-12	2630	1250	1410	600	3000	1,2
Кл-15	2870	1500	1680	800	4450	1,85

Марка бетона: М300; ГОСТ 8020-90

Кл

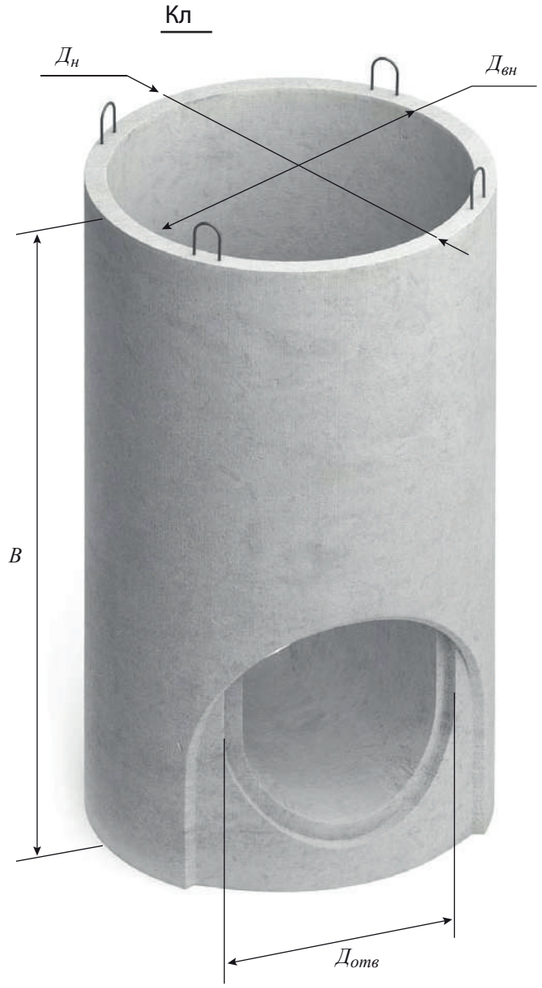

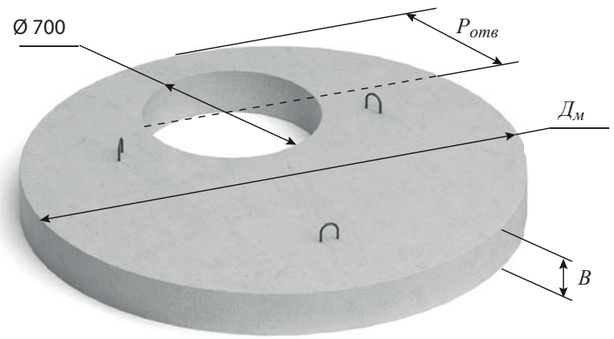

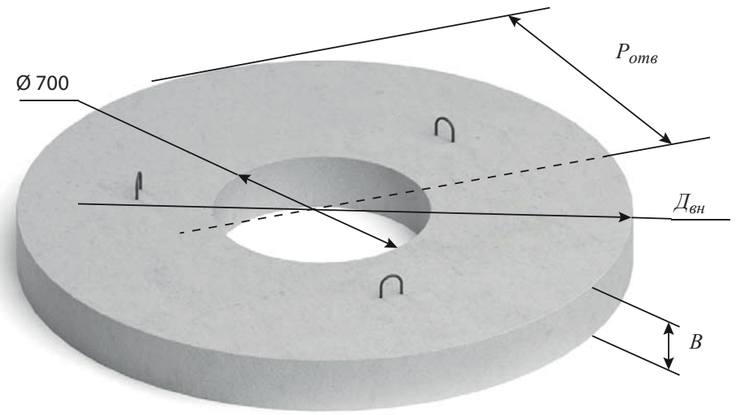

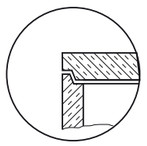

Крышки выпускаются с "четвертью" и без "четверти".
Крышки с "четвертью" имеют специальную форму основания для упрощения монтажа.

Маркировка	Диаметр $Д_{вн}$, мм	Высота $В$, мм	Рас. до ц. отв. $Р_{отв}$, мм	Масса, кг	Объем, куб. м
Без четверти					
П-10	1200	150	455	280	0,1
П-12	1450	150	455	500	0,18
П-15	1700	150	555	710	0,27
П-20	2300	150	555	1300	0,59
С четвертью					
П-10ч	1200	150	455	280	0,1
П-15ч	1700	150	555	710	0,27
П-20 ч	2300	150	555	1300	0,59
С отверстием по центру, без четверти					
П-15ц	1700	150	850	710	0,27
П-20 ц	2300	150	1150	1300	0,59
С отверстием по центру, с четвертью					
П-15чц	1700	150	850	710	0,27

Марка бетона: М200 (F100; W4)

Перевернуто

Вид

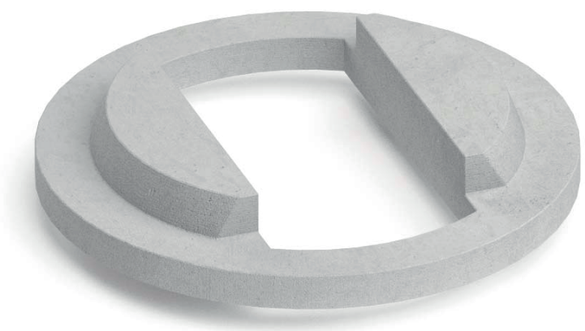

ПВК-8

Диаметр: 1000 мм
Высота: 150 мм
Масса: 200 кг
Объем: 0,083 куб.м

ТУ 400-1-126-7-90

Разрез

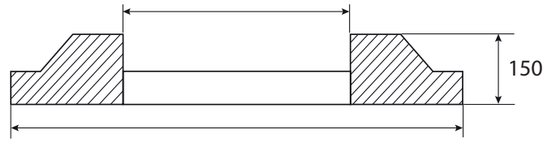

Вид

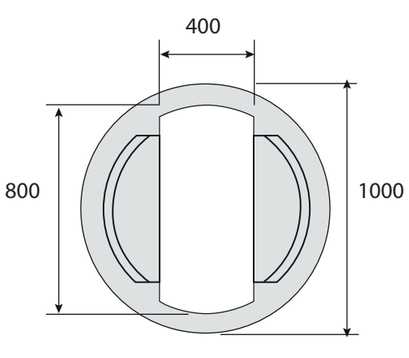

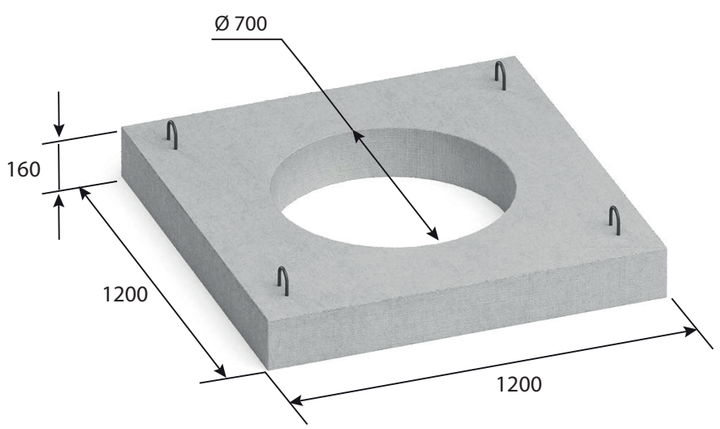

П-10 кв.
Аналог КП-12

Длина: 1200 мм
Ширина: 1200 мм
Высота: 160 мм
Масса: 420 кг
Объем: 0,175 куб.м

Марка бетона: М200 (F150; W6)
ГОСТ 13015-2012

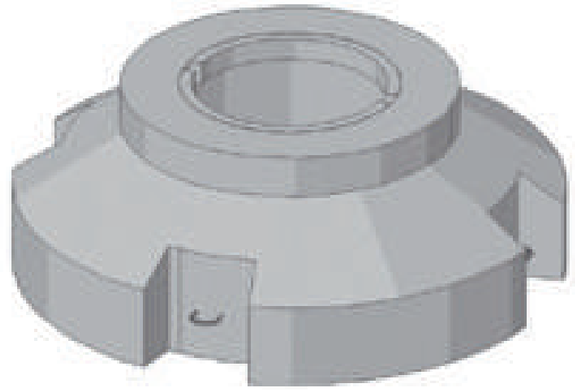

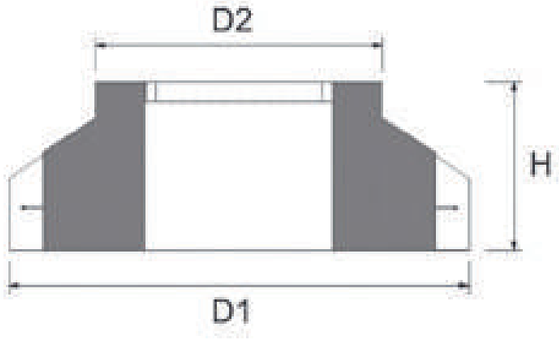

УОП-6 с пропиткой

Диаметр : 1600 мм
Высота : 330 мм
Масса : 900 кг
Объем : 0,375 куб.м

Изделие покрыто битумной пропиткой для лучшей адгезии с дорожным полотном.

Марка бетона : М300
ГОСТ 13015-2012

Без крышки люка и обечайки.

К плите подходит только крышка ЛЧ-ТМ

Монтируется на объекте с люком магистральным тяжелым ЛТ-ЧМ и резиновым уплотнительным кольцом.

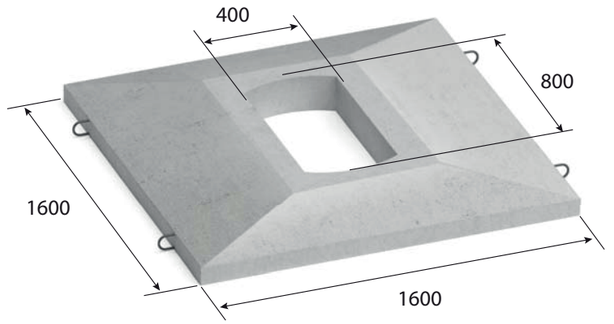

ОП-1д

Длина : 1600 мм
Ширина : 1600 мм
Высота : 160 мм
Масса : 850 кг
Объем : 0,4 куб.м

Марка бетона : М300
ГОСТ 13015-2012

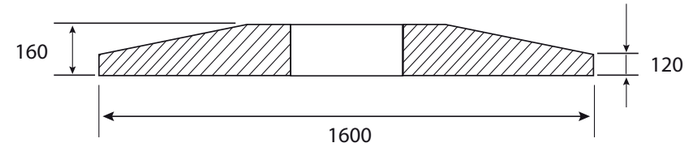

Опорная плита ОП-1д по форме представляет собой усеченную пирамиду с прямоугольным проемом в центре для водосточной решетки. Характеризуется удлиненной формой и уменьшенной толщиной по сравнению с аналогами.

Для обеспечения высоких механических характеристик при производстве этого изделия используется тяжелый армированный бетон.

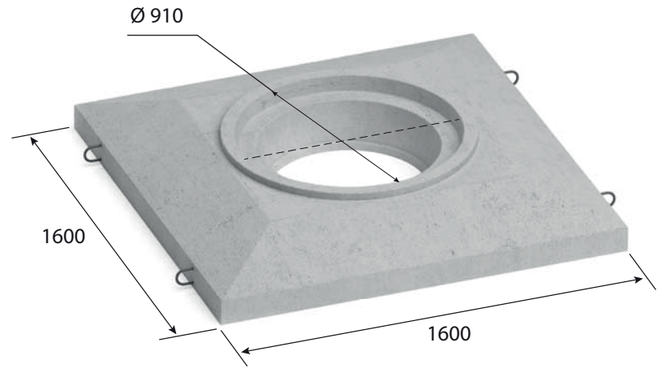

ОП-1к

Длина : 1600 мм
Ширина : 1600 мм
Высота : 250 мм
Масса : 950 кг
Объем : 0,41 куб.м

Марка бетона : М300
ГОСТ 13015-2012

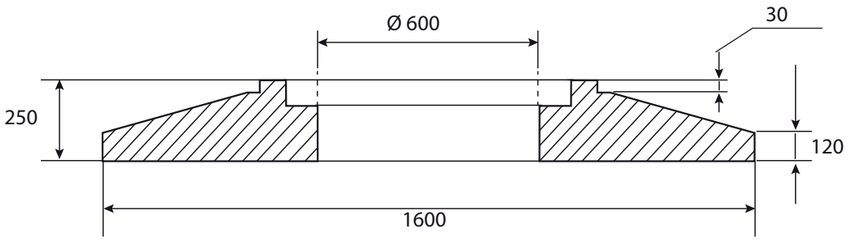

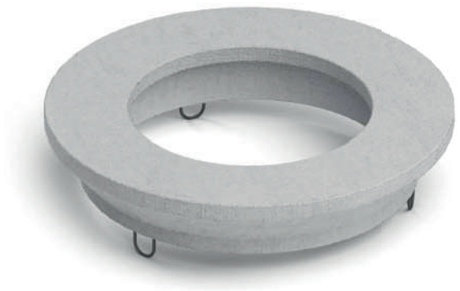

Сечение:

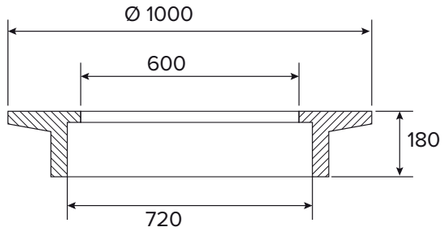

К-1а (опорное кольцо)

Диаметр: 1000 мм
Высота: 180 мм
Внутренний радиус: 360 мм
Масса: 160 кг
Объем: 0,066 куб.м

ГОСТ 8020-90

Дополнительное опорное кольцо укладывается под чугунный люк для распределения повышенных нагрузок на земляное полотно.

Широко используется в дорожно-транспортном строительстве.

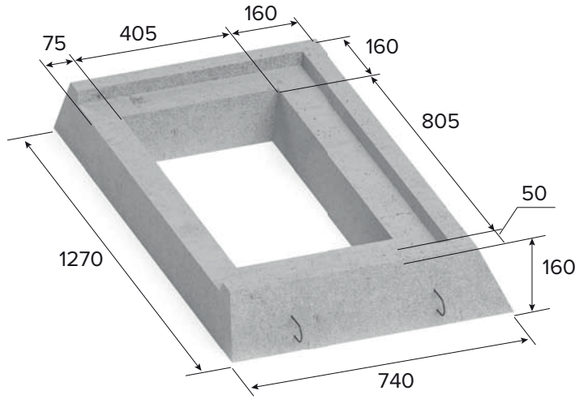

ОРГ-1 без обечайки

Длина: 1270 мм
Ширина: 740 мм
Высота: 160 мм
Масса: 200 кг
Объем: 0,083 куб.м

Возможно изготовление с битумной пропиткой для лучшей адгезии с дорожным полотном.

ГОСТ 8020-90

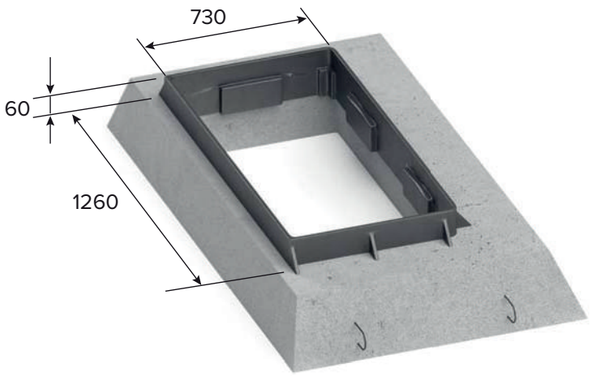

ОРГ-м с обечайкой

Длина: 1260 мм
Ширина: 730 мм
Высота: 250 мм
Масса: 275 кг
Объем: 0,083 куб.м

Возможно изготовление с битумной пропиткой для лучшей адгезии с дорожным полотном.

ГОСТ 8020-90

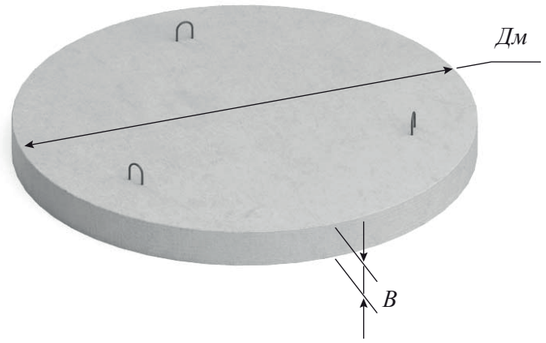

Маркировка	Диаметр *Дм*, мм	Высота *В*, мм	Масса, кг	Объем, куб. м
ПД-10	1200	140	424	0,17
ПД-12	1400	140	550	0,22
ПД-15	1700	140	850	0,35
ПД-20	2300	150	1400	0,58

Марка бетона: М300 (F100; W4)

ВЛ-2

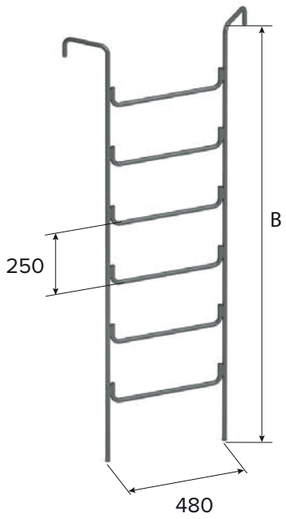

Лестница водосточная ВЛ-2 (стандарт)

Диаметр арматуры: ø20 мм
Длина: под заказ*

Материал: гладкая арматура А-I

Возможно изготовление лестниц под заказ длиной от 1-ого до 9-ти метров (кратной шагу длины в 100 мм).

ТУ 4859-001-56678263-2003

КЛ-1

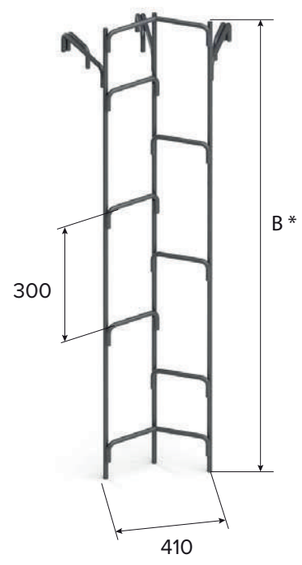

Лестница канализационная КЛ-1 (стандарт)

Диаметр арматуры: ø25 мм
Длина: под заказ*
Размер наклона осей: 25 градусов

Материал: гладкая арматура А-I

Возможно изготовление лестниц под заказ длиной от 1-ого до 9-ти метров (кратной шагу длины в 100 мм).

ТУ 4859-001-56678263-2003

Доборные элементы и вставки для колодцев необходимы для выравнивания уровня стенок колодцев при проседании грунта.

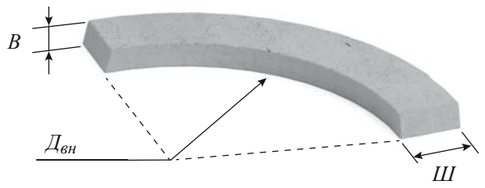

Маркировка	Ширина Ш, мм	Высота В, мм	Внутренний диаметр Двн, мм	Масса, кг	Объем, куб. м
ОПКС-4	100	40	700	7	0,003
ОПКС-6	120	65	740	12	0,005

ГОСТ 13015-2003

Используется как доборная часть.
Для сборки в кольцо необходимо 4 сегмента.

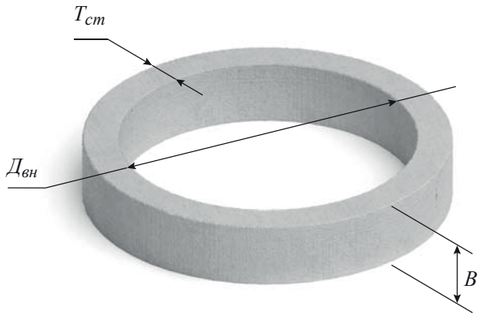

Маркировка	Высота В, мм	Толщина стенки Тст, мм	Внутренний диаметр Двн вн, мм	Масса, кг	Объем, куб. м
КО-6	70	130	580	50	0,02
К-7-0,1	100	80	700	46	0,02
К-7-0,15	150	80	700	68	0,036
К-7-0,3	300	80	700	120	0,05

Марка бетона: М300 (F150; W6)

Кольцо КО-6 изготавливается по ГОСТ 8020-90, остальные по ТУ 400-1-126-7-90.

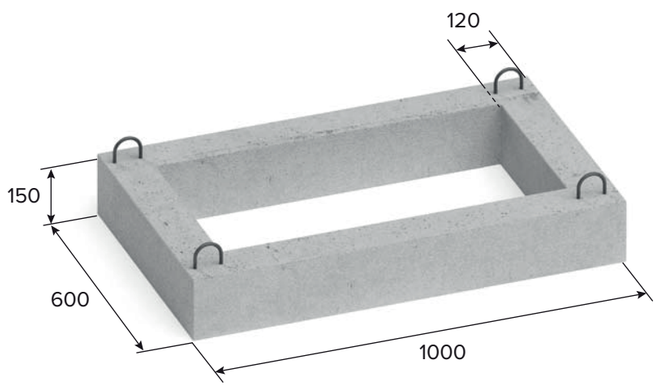

ДР (ОР)

Длина: 1000 мм
Ширина: 600 мм
Высота: 150 мм
Масса: 50 кг
Объем: 0,020 куб.м

ГОСТ 8020-90

МТК, СТК, ТКБ

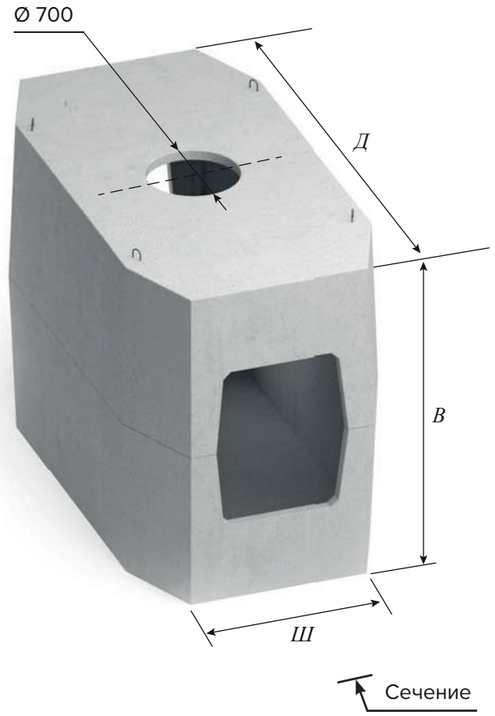

БТК

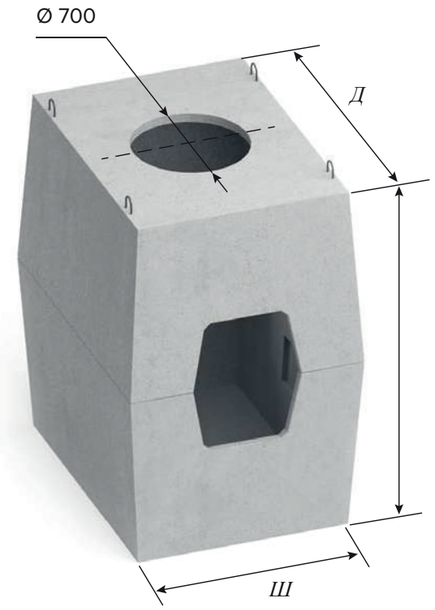

Сечение

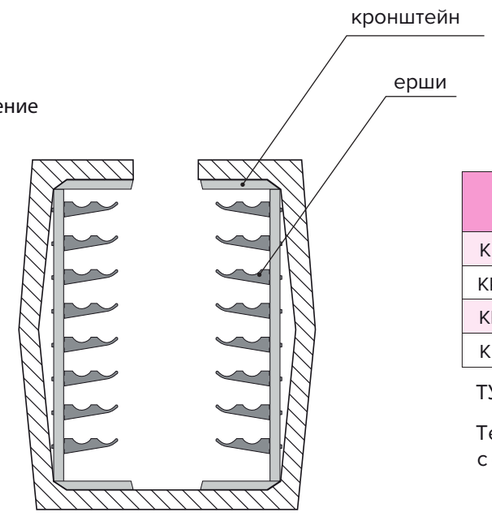

Маркировка	Длина Д, мм	Ширина Ш, мм	Высота В, мм	Масса, кг	Объем, куб. м
ККСр-2-80 (БТК)	1350	1030	1560	1500	2,17
ККСр-3-80 (МТК)	1950	1160	1800	2400	4,07
ККСр-4-80 (СТК)	2390	1300	2000	3420	6,21
ККСр-5-80 (ТКБ)	2990	1600	2020	4950	9,66

ТУ 5855-057-04001232-99

Телефонные колодцы выпускаются в двух вариантах:
с ершами и кронштейнами, и без ершей и кронштейнов

ИНЖЕНЕРНЫЕ КОММУНИКАЦИИ

ЛЮКИ И РЕШЕТКИ ДОЖДЕПРИЕМНЫЕ

ЛЧ крышка

Крышка класса "Т" (тяжелая)

Диаметр : 650 мм
Масса : 56 кг
Материал : чугун
Нагрузка : 15 т на изделие

Литеры на крышке люка :
"К", "В" , "Д" , "ТС" , "МГ, "Г" , "ТСОД"

ЛЧ обечайка

Диаметр : 840 мм
Высота : 120 мм
Масса : 50 кг
Материал : чугун

К обечайке подходят крышки :
"ЛЧ", "ЛЧ-ТМ", "ЛЧ-ТМУ",
ЛЧ-ТМ-зам.

ЛЧ (л) комплект

Диаметр : 770 мм
Высота : 60 мм
Масса : 65 кг
Материал : чугун

Продается только комплектом .
В комплекте обечайка и крышка .
Литеры на крышке люка :
"К", "В", "Д", "ТС"

ЛЧ-зам. комплект с замком

Диаметр : 840 мм
Высота : 120 мм
Масса : 106 кг
Материал : чугун
Нагрузка : 15 т на изделие

Литеры на крышке люка :
"К", "В" , "Д" , "ТС"

ЛЧ-зам : вид снизу

Обозначение литер

"К" – канализация
"В" – водопровод
"Д" – дренаж
"ТС" – теплосеть
"МГ" – Мосгаз
"Г" – пожарный гидрант
"ТСОД" – технические средства обеспечения движения (светофорный)

ЛЧ-ТМ крышка
Крышка класса "ТМ"
(тяжелая магистральная)

Диаметр : 650 мм
Масса : 82 кг

Материал : чугун
Нагрузка : 25 т на изделие

Литеры на крышке люка :
"К" , "В" , "Д" , "ТС" , "МГ"

ЛЧ-ТМ комплект

Диаметр : 840 мм
Высота : 120 мм

Материал : чугун
Нагрузка : 25 т на изделие

В комплекте ЛЧ обечайка , ЛЧ-ТМ крышка и уплотнитель резиновый .

Литеры на крышке люка :
"К" , "В" , "Д" , "ТС" , "МГ"

ЛЧ-ТМ-зам комплект с замком

Диаметр : 840 мм
Высота : 120 мм
Масса : 132 кг

Материал : чугун
Нагрузка : 25 т на изделие

Литеры на крышке люка :
"К" , "В" , "Д" , "ТС" , "МГ"

ЛЧ-ВТМ комплект (ОУЭ-600)

Диаметр : 805 мм
Высота : 120 мм
Масса : 86 кг

Материал : высокопрочный чугун
Нагрузка : 40 т на изделие

Литеры на крышке люка : "К", "В" и "Д"

Имеется двухточечное запорное устройство . Шарнирное соединение крышки и корпуса с фиксацией на 105º.

Полное открытие крышки на 120º.

ЛЧ-ТМ-зам : вид снизу

Обозначение литер

"К" – канализация
"В" – водопровод
"Д" – дренаж
"ТС" – теплосеть
"МГ" – Мосгаз
"Г" – пожарный гидрант
"ТСОД" – технические средства обеспечения движения (светофорный)

Чугунные люки с самонивелирующимися корпусами монтируются в асфальтобетонное покрытие и опираются на элементы железобетонного колодца , что позволяет продлить срок службы инженерных коммуникаций и препятствует их разрушению .

ЛЧ-ВТМ-14 комплект самонивелирующийся (ОУЭ-600-СМ/140)

Диаметр : 815 мм
Высота : 140 мм
Масса : 98 кг

Материал : высокопрочный чугун
Нагрузка : 40 т на изделие

Литеры на крышке люка : "К", "В" и "Д"

Имеется двухточечное запорное устройство . Шарнирное соединение крышки и корпуса с фиксацией на 105º.

Полное открытие крышки на 120º.

ЛЧ-ВТМ-16 комплект самонивелирующийся (ОУЭ-600-СМ/160)

Диаметр : 810 мм
Высота : 160 мм
Масса : 69 кг

Материал : высокопрочный чугун
Нагрузка : 40 т на изделие

Литеры на крышке люка : "К", "В", "Д"

Имеется двухточечное запорное устройство . Шарнирное соединение крышки и корпуса с фиксацией на 105º.

Полное открытие крышки на 120º.

ЛЧ-ВТМ-20 комплект самонивелирующийся (ОУЭ-600-СМ/200)

Диаметр : 815 мм
Высота : 200 мм
Масса : 106 кг

Материал : высокопрочный чугун
Нагрузка : 40 т на изделие

Литеры на крышке люка : "К", "В", "Д"

Имеется двухточечное запорное устройство . Шарнирное соединение крышки и корпуса с фиксацией на 105º.

Полное открытие крышки на 120º.

ЛЧ-ГТС (л)

Диаметр : 850 мм
Высота : 75 мм
Масса : 82 кг

Материал : чугун
Нагрузка : 6,8 т на изделие

В комплекте обечайка и крышка .

ЛЧ-ГТС (т)

Диаметр : 850 мм
Высота : 110мм
Масса : 138 кг

Материал : чугун
Нагрузка : 17 т на изделие

В комплекте обечайка и крышка .

ЛЧ-КВ

Длина : 710 мм
Ширина : 710 мм
Высота : 105 мм
Ширина проема : 583 мм
Длина проема : 583 мм
Масса : 73 кг

Материал : чугун

В комплекте обечайка , обрамление , крышка .

Литеры на крышке люка : "К", "В", "Д"

ОБЛ-1

Длина : 750 мм
Ширина : 750 кг
Высота : 130 мм
Диаметр отверстия : 650 мм
Масса комплекта : 124 кг

Материал : чугун

В комплекте обечайка , обрамление , крышка .

Литеры на крышке люка : "К", "В", "Д"

ОБЛ-2

Длина : 850 мм
Ширина : 830 мм
Высота : 100 мм
Диаметр отверстия : 740 мм
Масса : 58 кг

Материал : чугун

ЛП комплект

Предназначен для зон зеленых насаждений , тротуаров , пешеходных зон (для всех видов инженерных сетей).

Диаметр обечайки : 680 мм
Высота обечайки : 130 мм
Диаметр крышки : 630 мм
Толщина крышки : 50 мм
Масса комплекта : 45 кг

Материал : полимер
Нагрузка : 3 т на изделие
Цвет : зеленый , красный , черный

Специальные люки-крышки с ободами используются для защиты различных видов газового оборудования (задвижек , вентилей , трубок контроля , конденсатосборников). Защищают элементы газовых трубопроводов от повреждений , загрязнений . Изготавливаются по ГОСТ 1412-85 из чугуна марки СЧ 1412-85. Верхняя крышка ковера выполена в цвете , требуемом для маркировки объектов повышенной опасности .

Ковер газовый стальной–18

Диаметр : 390 мм
Высота : 220 мм
Масса : 9 кг

Материал : сталь
Нагрузка : 15 т на изделие
Покрыт грунтовкой

Ковер газовый большой

Диаметр : 390 мм
Высота : 2250 мм
Масса : 49 кг

Материал : чугун
Нагрузка : 10 т на изделие

Марка чугуна : СЧ 1412-85

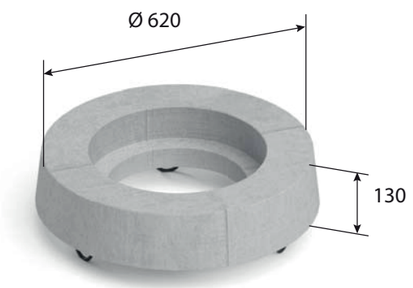

УГ-9 подушка под ковер

Диаметр : 620 мм
Высота : 130 мм
Масса : 65 кг

ТУ 400-10476-89

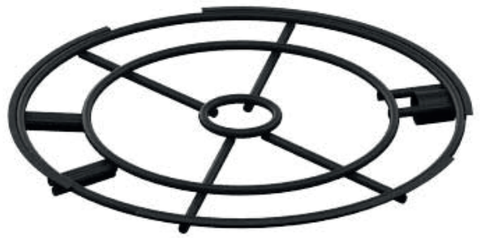

Крышка решетчатая однозамковая

Диаметр : 620 мм
Высота : 15 мм
Масса : 14 кг

Материал : сталь

К крышке подходит ключ КР-2.

Опорное кольцо "Солнышко"

Диаметр : 700 мм
Высота : 25 мм
Масса : 9 кг

Материал : сталь

Промежуточная крышка КР-1

Предназначена для предваритель - ного закрывания канализационного люка смотрового колодца .

Диаметр : 670 мм
Высота : 75 мм (с ручками)
Толщина : 3 мм
Масса : 9 кг

Материал : сталь

Промежуточная крышка КР-2 (ДКЛ). с запорным устройством

Диаметр : 615 мм
Высота : 550 мм
Масса : 13 кг

Материал : пластик

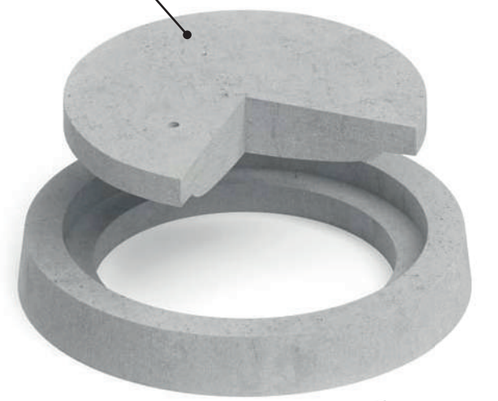

Сечение

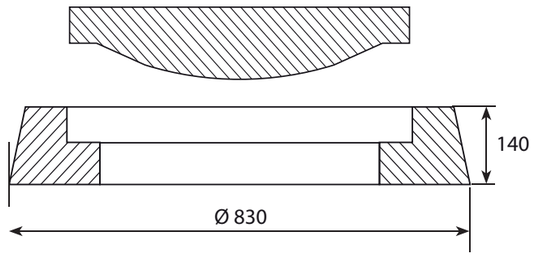

Люк железобетонный тяжелый ЛБ-1

Предназначен для установки на городских автомобильных дорогах с интенсивным движением .

Внешний диаметр корпуса : 830 мм
Высота : 140 мм
Полное открытие люка : 550 мм
Масса комплекта : 144 кг

Материал : фибробетон
Нагрузка : 25 т на изделие

ГОСТ 3634-99

В комплекте корпус и крышка .

Люк железобетонный средний ЛБ-2

Предназначен для установки на автостоянках , тротуарах, проезжей части городских парков .

Внешний диаметр корпуса : 830 мм
Высота : 140 мм
Полное открытие люка : 550 мм
Масса комплекта : 130 кг

Материал : фибробетон
Нагрузка : 12,5 т на изделие

ГОСТ 3634-99

В комплекте корпус и крышка .

Стальные и чугунные решетки для бетонных лотков
Л-1-7, Л-2-7, Л-3-7, Л-300

РСЧ 55х32

Размеры : 550 х320 х45 мм
Масса : 20 кг
Материал : чугун
Нагрузка : 8 т на решетку

Подходит к лотку Л-1-7 (2 решетки на лоток)

РСС 75х49

Размеры : 750 х490 х40 мм
Масса : 27 кг
Материал : сталь
Нагрузка : 15 т на решетку

Подходит к лотку Л-300 (4 решетки на лоток)

РСС 110х32

Размеры : 1100х320 х20 мм
Масса : 25 кг
Материал : сталь
Нагрузка : 10 т на решетку

Подходит к лоткам Л-1-7

РСС 120х46

Размеры : 1200х460 х40 мм
Масса : 39 кг
Материал : сталь
Нагрузка : 15 т на решетку

Подходит к лоткам:
Л-2-7 (1 решетка на лоток)
Л-3-7 (2 решетки на лоток)

Л-РС (В) комплект

Масса комплекта : 121 кг
Нагрузка : 12 т на комплект

В комплекте решетка и обечайка

Л-РС (В) решетка

Размеры : 820 х400 х50 мм
Масса : 58 кг
Материал : чугун

Л-РС (В) обечайка

Размеры : 1020 х490 х120 мм
Масса : 63 кг
Материал : чугун

Л-РС-М комплект

Масса комплекта : 70 кг
Нагрузка : 12 т на комплект

В комплекте решетка и обечайка

Л-РС-М решетка

Размеры : 580 х300 х100 мм
Масса : 40 кг
Материал : чугун

Л-РС-М обечайка

Размеры : 690 х480 х130 мм
Масса : 30 кг
Материал : чугун

ЛКРД крышка (ДК)

Диаметр : 650 мм
Масса : 53 кг
Материал : чугун
Нагрузка : 15 т

КРУГЛЫЕ ВОДОПРОПУСКНЫЕ ТРУБЫ. СЕРИЯ 3.501.1-144, ШИФР 1484 В.1

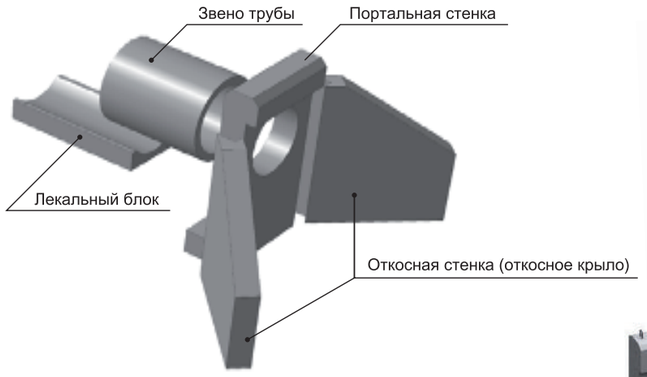

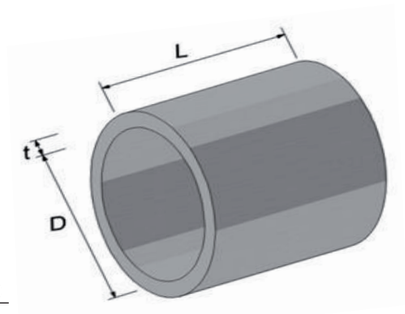

Наименование изделия	Длина, см	Внутренний диаметр, см	Толщина стенки, см	Масса, кг
Внутренний диаметр 50 см				
ЗК 1.100	100	50	8	400
Внутренний диаметр 80 см				
ЗК 2.100	100	80	8	560
ЗК 2.200	200	80	8	1080
Внутренний диаметр 100 см				
ЗКП 1.200	200	100	10	800
ЗК 4.100	100	100	12	1100
ЗК 4.150	150	100	12	1600
ЗК 4.200	200	100	12	2100
Внутренний диаметр 150 см				
ЗКП 5.100	100	150	14	1700
ЗКП 5.200	200	150	14	1700
ЗКП 6.100	100	150	16	1900
ЗКП 6.200	200	150	16	1900

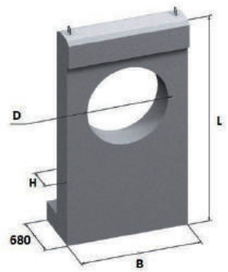

Общий вид портальных стенок (кроме СТ 8, СТ 9, СТК 1, СТК 2)

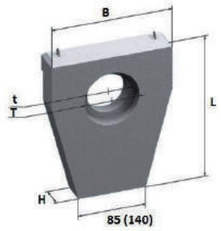

Портальные стенки СТ 8, СТ 9, СТК 1, СТК 2

П, СТ, СТК

ПОРТАЛЬНЫЕ СТЕНКИ. СЕРИЯ 3.501.1-144, ШИФР 1484 В.1

Наименование изделия	Длина, см	Ширина, см	Толщина стенки, см	Масса, кг
СТК-1 (СТ-8)	185	150	30	1510
СТК-2 (СТ-9)	235	226	30	2880
СТК-5 (СТ-10)	272	122	35	2500
СТК-6 (СТ-11)	293	1420	35	3000
СТК-7 (СТ-12)	325	1750	350	4000
СТК-8 (СТ-13)	357	210	350	4900

ОТКОСНЫЕ СТЕНКИ. СЕРИЯ 3.501.1-144, ШИФР 1484 В.1

Наименование изделия	Ширина, см	Высота, см	Толщина стенки, см	Масса, кг
СТК-10 (СТ-4)	227	185	30	2500

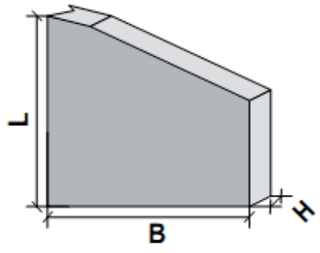

ЛЕКАЛЬНЫЕ БЛОКИ. СЕРИЯ 3.501.1-144, ШИФР 1484 В.1

Наименование изделия	Длина, см	Ширина, см	Высота, см	Масса, кг
БЛ№4 (№4а)	201	119	43	1900
БЛ№9	150	160	520	2200
БЛ 1.201	201	119	430	1900
БЛ 1.201у	990	119	430	1000

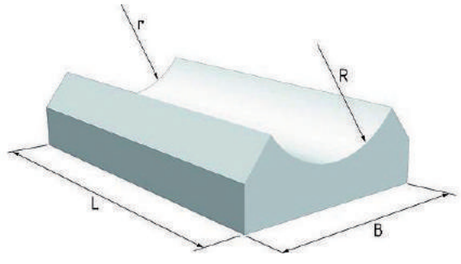

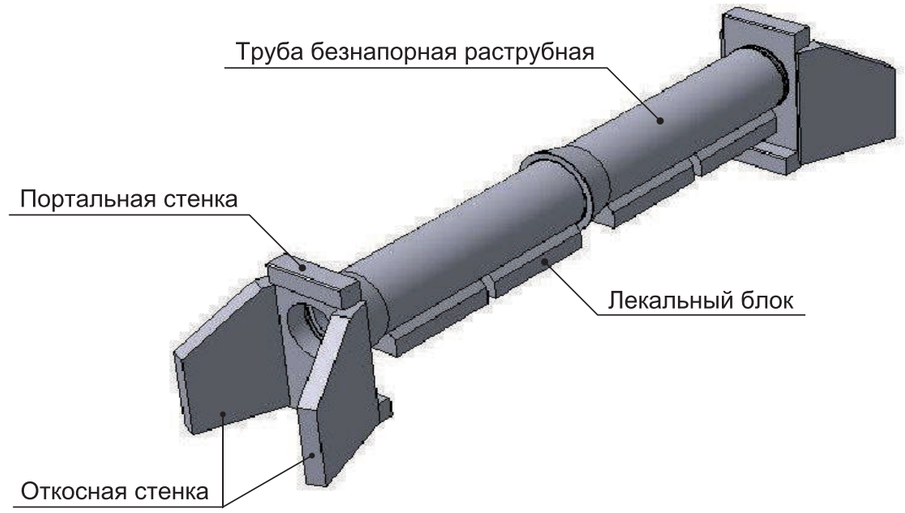

ТРУБЫ Ж/Б БЕЗНАПОРНЫЕ РАСТРУБНЫЕ. ГОСТ 6482-88

Наименование изделия	Внутренний диаметр, см	Длина, см	Масса, гг
ТС 30.25-2(3)	30	250	430
ТС 40.25-2(3)	40	250	660
Т 40.50-2(3)	40	500	900
ТС 50.25-2(3)	50	250	860
Т 50.50-2(3)	50	500	1 400
ТС 60.25-2(3)	60	250	1 060
Т 60.50-2(3)	60	500	1 700
ТС 80.25-2(3)	80	250	1 570
ТС 80.30-2(3)	80	300	1 850
Т 80.50-2(3)	80	500	3 000
ТС 100.25-2(3)	100	250	2 560
ТС 100.30-2(3)	100	300	2 800
ТС 120.30-2(3)	120	300	4 200
ТС 140.30-2(3)	140	300	5 300
Т00С 150.30-2(3)	150	300	4 600
ТС 160.30-2(3)	160	300	5 900
ТС 200.30-2(3)	200	300	8 400

ПОРТАЛЬНАЯ СТЕНКА, ТИПОВОЙ ПРОЕКТ 3.501.1-59

Наименование изделия	Длина, см	Высота, см	Толщина стенки, см	Масса, кг
БN№31	226	235	30	2100
БN№35	142	293	35	3000
БN№37	210	357	35	4900

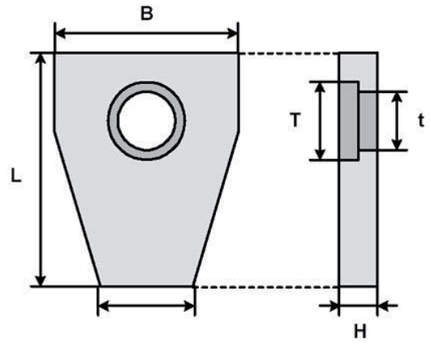

ОТКОСНАЯ СТЕНКА ТИПОВОЙ ПРОЕКТ 3.501.1-59

Наименование изделия	Длина, см	Высота, см	Толщина стенки, см	Масса, кг
БN№39 (л/п)	220	247	30	3150
БN№41 (л/п)	272	311	30	5400

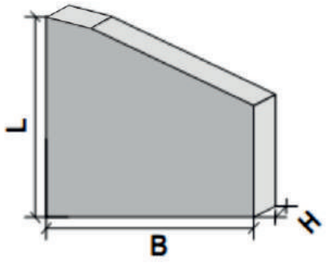

ЛЕКАЛЬНЫЙ БЛОК, ТИПОВОЙ ПРОЕКТ 3.501.1-59

Наименование изделия	Длина, см	Ширина, см	Высота, см	Масса, кг
БN№4 [БЛ 1.201]	201	119	43	1900
БN№4а [БЛ 1.201у]	99	119	43	1000
БN№8 [БЛ 4.201]	201	160	52	2900
БN№9 [БЛ 4.201у]	150	160	52	2200
БЛ 4.302	302	160	52	4300

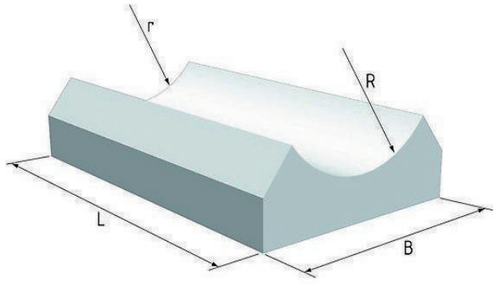

ВОДОПРОПУСКНЫЕ ТРУБЫ С ПЛОСКИМ ОПИРАНИЕМ. СЕРИЯ 3.501.1-144

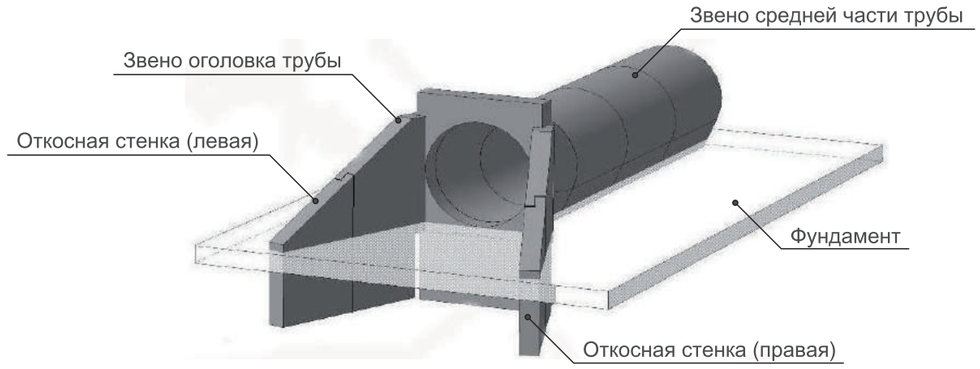

Наименование изделия	Длина, см	Внутренний диаметр, см	Толщина стенки, см	Масса, кг
Внутренний диаметр 100 см				
ЗКП 19.100	100	100	10	1000
ЗКП 19.200	200	100	10	2000
ЗКП 2.100	100	100	12	1200
ЗКП 2.200	200	100	12	2400
ЗКП 11.170	170	100/120	10	2700
ЗКП 15.170	170	100	10	2500
Шифр 2175				
ЗКП 100.1.200 ШИФР	200	100	10	2000
ЗКП 100.2.200 ШИФР	200	100	12	2400
ЗКПЦ 100 ШИФР	170	100	10	2450
Внутренний диаметр 125 см				
ЗКП 4.100	100	125	14	1750
ЗКП 4.200	200	125	14	3500
ЗКП 12.170	170	125/150	12	4000
ЗКП 16.170	170	125	12	3600
Шифр 2175				
ЗКПЦ 125 ШИФР	170	125	12	2450
Внутренний диаметр 150 см				
ЗКП 5.200	200	150	14	4300
ЗКП 6.100	100	150	16	2330
ЗКП 6.200	200	150	16	4650
ЗКП 13.170	170	150/180	14	5500
ЗКП 17.170	170	150	14	4900
Шифр 2175				
ЗКП 150.1.200 ШИФР	200	150	14	4250
ЗКП 150.2.200 ШИФР	200	150	16	4750
ЗКПЦ 150 ШИФР	170	150	14	4900

ЗКП 2.200 (100) - ЗКП 9.200 (100)
ЗКП 19.200

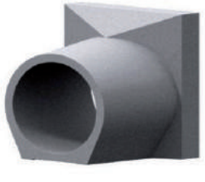

ЗКП 11.170
ЗКП 12.170
ЗКП 13.170

ЗКП

ТРУБЫ И ЭЛЕМЕНТЫ ТРУБ

ОТКОСНЫЕ СТЕНКИ (КРЫЛЬЯ). СЕРИЯ 3.501.1-144

Наименование изделия	Высота, см	Длина, см	Толщина стенки, см	Масса, кг
СТ-1 (л/п)	185	227	30	2180
СТ-2 (л/п)	220	247	30	2820
СТ-3 (л/п)	322	311	30	5200
СТ-4 (л/п) (СТК-10)	185	227	30	2500
СТ-5 (л/п) (СТК-11)	220	247	30	3100
СТ 6 (л/п) (СТК-12)	279	270	30	4000
СТ-7 (л/п) (СТК-13)	322	311	30	5400
ШИФР 2175				
СТ-1 (л/п)	185	227	30	2500
СТ-3 (л/п)	220	247	30	3100
СТ-4 (л/п)	303	270	30	4400
СТ-5 (л/п)	185	227	30	2180
СТ-6 (л/п)	220	247	30	2900
СТ-7 (л/п)	311	322	30	5000

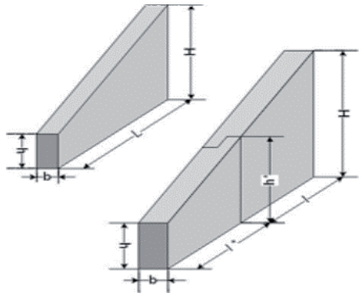

ФУНДАМЕНТНЫЕ ПЛИТЫ. СЕРИЯ 3.501.1-144

Наименование изделия	Длина, см	Ширина, см	Высота, см	Масса, кг
№18	95	50	20	250
№19	190	50	20	470
№20	240	50	20	600
№42	201	201	20	2000
№43 Ф-5	201	150	20	1500
№44 Ф-2	201	125	20	1250
№45 Ф-4	150	150	20	1100
№46 Ф-1	150	125	20	950

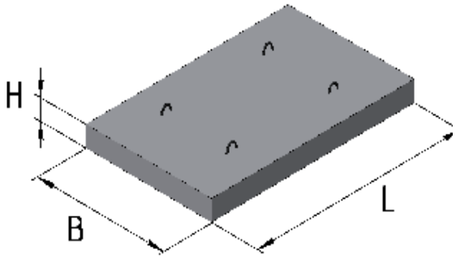

БЛОК ПРОТИВОФИЛЬТРАЦИОННОГО ЭКРАНА. СЕРИЯ 3.501.1-144

Наименование изделия	Длина, см	Ширина, см	Высота, см	Масса, кг
БФ 1 БЭ-1	200	70	120	2500
Ф 264 БЭ-2	300	70	120	3800
Ф 267 БЭ-3	400	70	120	5000

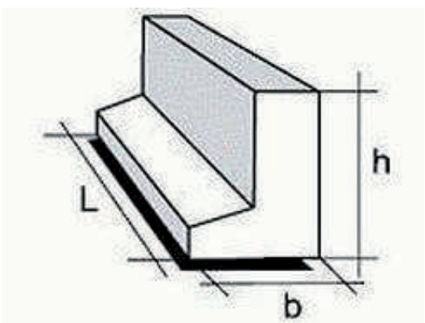

ФУНДАМЕНТНЫЕ БЛОКИ. СЕРИЯ 3.501.1-144

Наименование изделия	Длина, см	Ширина, см	Высота, см	Масса, кг
Ф 1.300	300	120	70	5800
Ф 1.400	400	120	70	7700
Ф 2.300	300	150	70	7100
Ф 5	170	152	70	4000
Ф 6	170	186	70	4600
Ф 7	170	220	70	5900

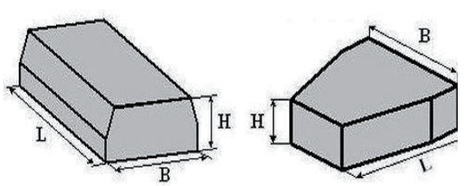

Маркировка	Длина *Д*, мм	Ширина *Ш*, мм	Высота *В*, мм	Масса, кг	Объем, куб. м
ТКП25-9	2500	2500	900	5100	2,12
ТК25-9	2500	2500	900	2800	1,16
ТКД25-9	2500	2500	900	5250	2,18
ТКП30-9	3000	3000	900	6730	2,80
ТК30-9	3000	3000	900	3500	1,45
ТКД30-9	3000	3000	900	6900	2,87

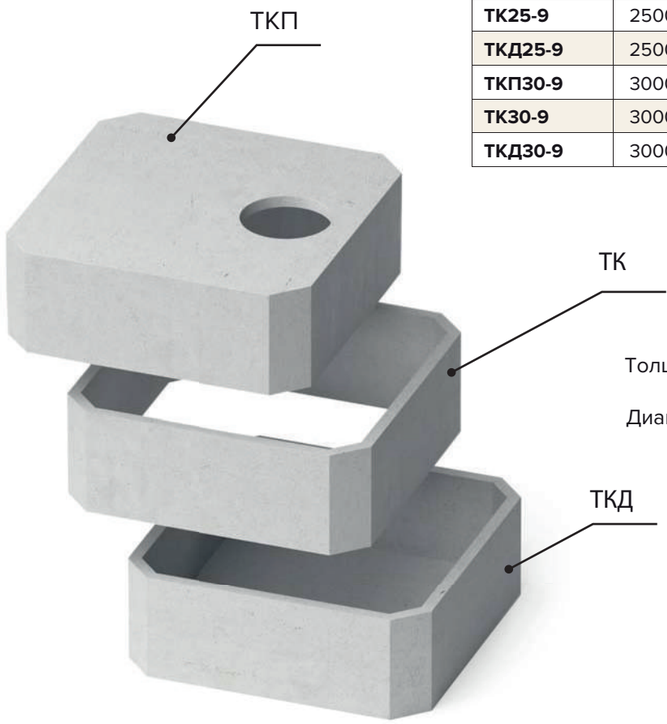

Толщина стенок для всех изделий - 130 мм

Диаметр отверстия для камер ТКП - 700 мм

ТПК 30.15-8б

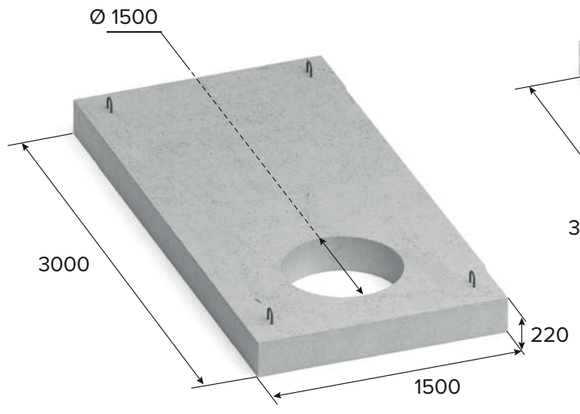

ТПК 30.15-8и

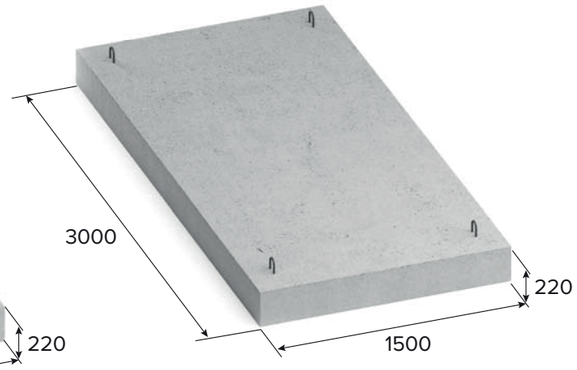

Маркировка	Длина *Д*, мм	Ширина *Ш*, мм	Высота *В*, мм	Масса, кг	Объем, куб. м
ТПК 30.15-8б	3000	1500	220	1900	0,79
ТПК 30.15-8и	3000	1500	220	2150	0,89

Маркировка	Длина *Д*, мм	Ширина *Ш*, мм	Высота *В*, мм	Масса, кг	Объем, куб. м
ОПТ-1	200	200	70	9	0,003
ОПТ-2	300	300	90	25	0,010
ОПТ-3	400	400	90	45	0,018

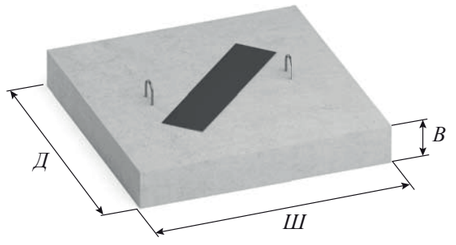

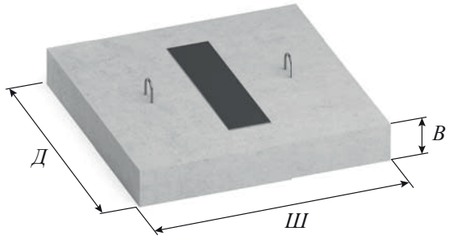

Маркировка	Длина *Д*, мм	Ширина *Ш*, мм	Высота *В*, мм	Масса, кг	Объем, куб. м
ОПТ-4	500	500	140	88	0,036
ОПТ-5	650	650	140	148	0,061
ОПТ-6	750	750	100	140	0,058
ОПТ-8	900	900	140	283	0,11
ОПТ-10 (10 Гс)	1200	1200	150	540	0,22
ОПТ-12	1200	1200	150	540	0,22
ОПТ-14	1500	1500	190	1070	0,44

Комбинат ЖБИ 1
производственное объединение

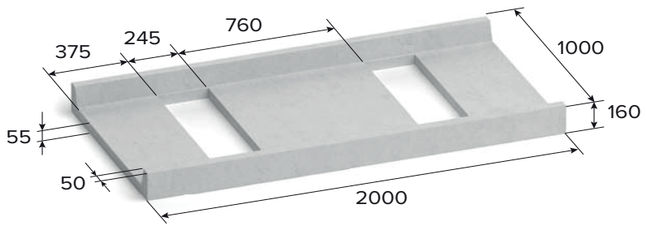

УБК-1А (Л20.10)

Длина: 2000 мм
Ширина: 1000 мм
Высота: 160 мм
Масса: 270 кг
Объем: 0,11 куб.м

Лоток предназначен для прокладки кабеля, открытых распределительных устройств.

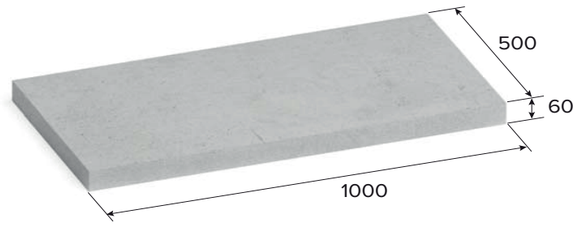

УБК-5А (П10.5)

Длина: 1000 мм
Ширина: 500 мм
Высота: 60 мм
Масса: 72 кг
Объем: 0,03 куб.м

Плита перекрытия подходит к лоткам:
УБК-1А (4 плиты на лоток)
УБК-2А (2 плиты на лоток)

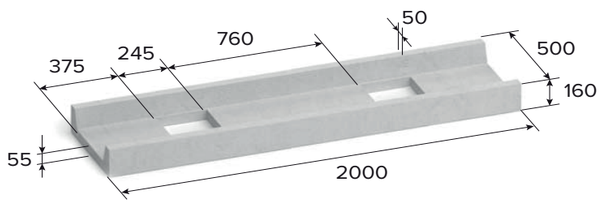

УБК-2А (Л20.5)

Длина: 2000 мм
Ширина: 500 мм
Высота: 160 мм
Масса: 200 кг
Объем: 0,083 куб.м

Лоток предназначен для прокладки кабеля, открытых распределительных устройств.

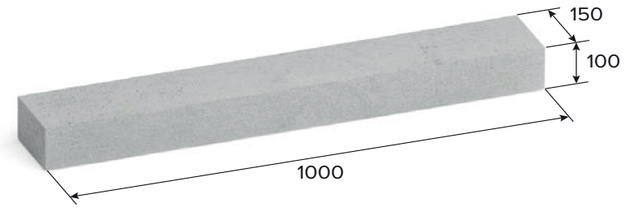

БК-12А (Б-10)

Длина: 1000 мм
Ширина: 150 мм
Высота: 100 мм
Масса: 40 кг
Объем: 0,016 куб.м

Брусок предназначен для выравнивания лотков.

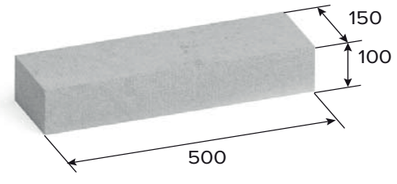

БК-11А (Б-5)

Длина: 500 мм
Ширина: 150 мм
Высота: 100 мм
Масса: 20 кг
Объем: 0,008 куб.м

Брусок предназначен для выравнивания лотков.

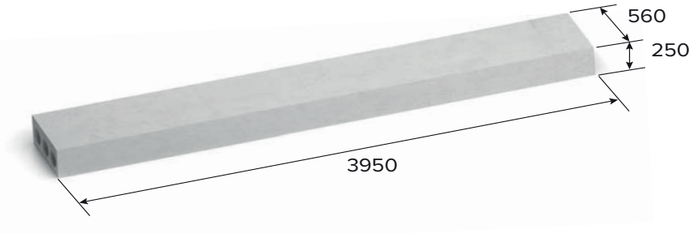

Плита УБК-9а или Брусок БДЛ-40.6

Ширина: 560 мм
Высота: 250 мм
Длина: 3950 мм
Масса: 1000 кг
Объем: 0,416 куб.м

Предназначены для выравнивания лотков.

КАТАЛОГ ПРОДУКЦИИ

ЛОТКИ. СЕРИЯ 3.006.1-2.87

Наименование изделия	Длина, см	Ширина, см	Высота, см	Масса, кг
Л-4-*/2	297	78	53	925
Л-4Д-*	72	78	53	227
Л-5-*/2	297	78	68	1150
Л-5Д-*	72	78	68	280
Л-6-*/2	297	116	53	1125
Л-6Д-*	72	116	53	280
Л-7-*/2	297	116	68	1350
Л-7Д-*	72	116	68	360
Л-8-*/2	299	116	100	1950
Л-8Д-*	299	148	55	1650
Л-10-*/2	299	148	55	1650
Л-10Д-*	72	148	55	430
Л-11-*/2	297	148	70	1750
Л-11Д-*	72	148	70	460
Л11д-*/2	72	148	70	460
Л-12-11/2	298	148	101	2400
Л-12д-*	72	148	101	600
Л-14-*/2	298	184	57	2500
Л-14д-*	72	184	57	580
Л-15-*/2	298	184	72	2475
Л-15д-*	72	184	72	630
Л-16-*/2	298	184	103	3200
Л-16д-*	72	184	103	800
Л-19-*/2	298	216	74	3310
Л-20-*/2	298	216	104	3750
Л-20д-*	72	216	104	970
Л-23-*/2	298	246	74	3650
Л-24-*	298	246	104	4050

*Производство лотков с любой нагрузкой

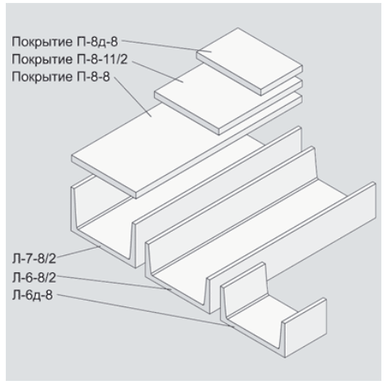

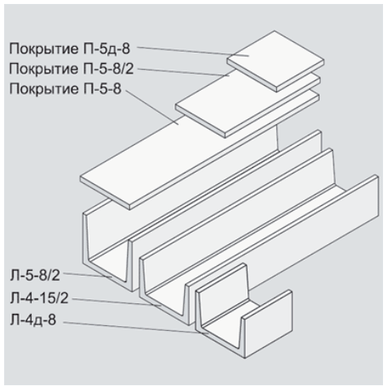

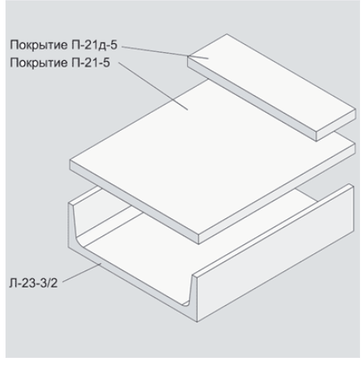

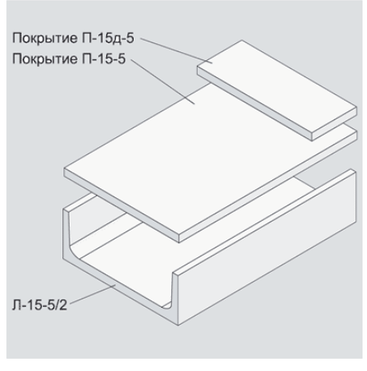

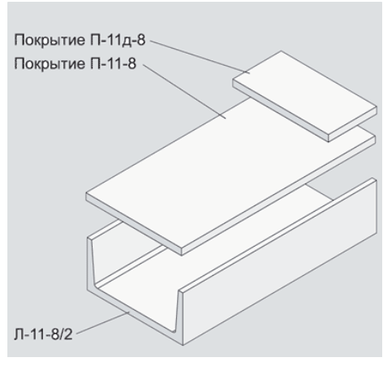

ЛОТКИ. СЕРИЯ 3.006.1-8

Наименование изделия	Длина, см	Ширина, см	Высота, см	Масса, кг
ЛК-300.150.120-*	299	148	12	3200
ЛК-300.150.90-*	299	148	88	2500
ЛК-300.150.60-*	299	148	58	1875
ЛК-75.150.120-*	74	148	118	800
ЛК-75.150.90-*	74	148	88	625
ЛК-75.150.60-*	74	148	58	450
ЛК-300.120.120-*	299	118	118	2750
ЛК-300.120.90-*	299	118	88	2050
ЛК-300.120.60-*	299	118	58	1575
ЛК-300.120.45-*	299	118	43	1350
ЛК-75.120.120-*	74	118	118	700
ЛК-75.120.90-*	74	118	88	550
ЛК-75.120.60-*	74	118	58	400
ЛК-75.120.45-*	74	118	43	340
ЛК-300.90.90-*	299	88	88	1725
ЛК-75.90.90-*	74	88	88	432
ЛК-300.90.60-*	299	88	58	1125
ЛК-75.90.60-*	74	88	58	280
ЛК-300.90.45-*	299	88	43	925
ЛК-75.90.45-*	74	88	43	230
ЛК-300.240.120-*	299	238	118	4750
ЛК-75.240.120-*	74	238	118	1180
ЛК-300.240.90-*	299	238	88	4300
ЛК-75.240.90-*	74	238	88	1075
ЛК-300.210.120-*	299	208	118	4180
ЛК-75.210.120-*	74	208	118	1050
ЛК-300.210.90-*	299	208	88	3530
ЛК-75.210.90-*	74	208	88	900
ЛК-300.180.120-*	299	178	118	3850
ЛК-75.180.120-*	74	178	118	970
ЛК-300.180.90-*	299	178	88	2950
ЛК-75.180.90-*	74	178	88	750
ЛК-300.180.60-*	299	178	58	2450
ЛК-75.180.60-*	74	178	58	630

*Производство лотков с любой нагрузкой

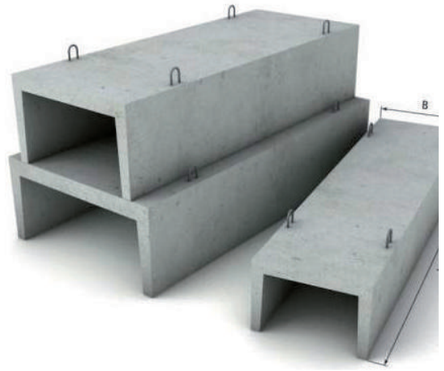

ПОКРЫТИЯ ЛОТКОВ. СЕРИЯ 3.006.1-2.87

Наименование изделия	Длина, см	Ширина, см	Высота, см	Масса, кг
П 25д-15	74	278	25	1280
П 24-8	299	278	18	3830
П 23-5	299	278	16	3400
П 22-5	299	246	25	4600
П 22-8	299	246	25	4600
П 22Д-15	74	246	25	1150
П 21-8а	299	246	16	2950
П 21-8	296	246	16	2950
П 21д-8	74	246	16	800
П 25д -12	74	278	25	1280
П 24д-5	74	278	18	930
П 24д-5б	74	278	18	930
П 21д-5	74	246	16	730
П 21д-5а	74	246	16	730
П 21д-5б	74	246	16	730
П 20-3	299	246	14	2750
П 19-11	299	216	25	4100
П 19-15	299	216	25	4100
П 18-8	299	216	15	2450
П 18-8а	299	216	15	2450
П 18д-8а	74	216	15	630
П 18-5а	299	216	15	2480
П 18д-5а	74	216	15	630
П 18д-8	74	216	15	610
П 17-3	299	216	12	2000
П 17-3а	299	216	12	2000
П 17-3.1 (2,3,4) отв.	299	216	12	2000
П 16-15	299	184	18	2500
П 16д-15	74	184	18	630
П 15-5	299	184	12	1650
П 15-8	299	184	12	1680
П 15д-8	74	184	18	410
П 14-3	299	184	9	1280
П13-11б	299	148	12	1330
П 12-15	299	148	16	1800
П 12д-15	74	148	16	450
П 12-12	299	148	16	1780
П 12д-12	74	148	16	450
П 11-8	299	148	10	1120
П 11д-8	74	148	10	280
П 10-5а	299	148	10	1130
П 10д-5а	74	148	10	280
П 9-15	299	116	12	1080
П 9-15б	299	116	12	1080
П 9д-15б	74	116	12	260
П 9-15 и	299	116	12	1080
П 8-11	299	116	10	900
П 8-8	299	116	10	900
П 8д-8	74	116	10	230

Наименование изделия	Длина, см	Ширина, см	Высота, см	Масса, кг
П 6-15	299	78	12	700
П 6-15б	299	78	12	700
П 6д-15б	74	78	12	180
П 6-15в	299	80	17	1050
П 6д-15	74	78	12	180

*Производство с любой нагрузкой

ПОКРЫТИЯ ЛОТКОВ. СЕРИЯ 3.006.1-8

Наименование изделия	Длина, см	Ширина, см	Высота, см	Масса, кг
ПТ 300.300.16-*	299	299	16	3625
ПТ 300.300.20-*	299	299	20	4550
ПТ 300.300.25-*	299	299	25	5680
ПТ 75.30.25-*	74	299	25	1400
ПТ 75.300.20-*	74	299	20	1130
ПТ 75.300.16-*	74	299	16	900
ПТ 300.240.25-*	299	238	25	4550
ПТ 300.240.20-*	299	238	20	3630
ПТ 300.240.14-*	299	238	14	2500
ПТ 75.240.25-*	74	238	25	1130
ПТ 75.240.20-*	74	238	20	890
ПТ 75.240.14-*	74	238	14	650
ПТ 300.210.16-*	299	208	16	2550
ПТ 300.210.14-*	299	208	14	2180
ПТ 300.210.20-*	299	208	20	3150
ПТ 75.210.20-*	74	208	20	780
ПТ 75.210.16-*	74	208	16	630
ПТ 75.210.14-*	74	208	14	550
ПТ 300.180.20-*	299	178	20	2750
ПТ 300.180.16-*	299	178	16	2180
ПТ 300.180.14-*	299	178	14	1880
ПТ 75.180.20-*	74	178	20	635
ПТ 75.180.16-*	74	178	16	540
ПТ 75.180.14-*	74	178	14	500
ПТ 300.150.14-*	299	148	14	1580
ПТ 300.150.12-*	299	148	12	1330
ПТ 75.150.14-*	74	148	14	380
ПТ 75.150.12-*	74	148	12	330
ПТ 300.120.12-*	299	118	12	1080
ПТ 75.120.12-*	74	118	12	280
ПТ 75.120.60-*	74	118	58	160
ПТ 300.90.10-*	299	88	10	660
ПТ 75.90.45-*	74	88	43	410
ПТ 75.90.10-*	74	88	10	160
ПТО 200.240.14-*	199	238	14	1980
ПТО 150.150.12-*	148	148	12	680
ПТО 150.180.14-*	148	178	14	950
ПТО 150.240.14-*	148	238	14	1250
ПТУ 230.150.12-*	228	148	12	1200
ПТУ 210.120.12-*	208	118	12	720
ПТУ 180.90.10-*	178	88	10	380
ПД 300.300.20-*	299	299	20	4550
ПД 300.210.14-*	299	208	14	2230
ПД 300.180.14-*	299	178	14	1930
ПД 300.150.12-*	299	148	12	1325
ПД 300.120.12-*	299	118	12	1050
ПД 300.90.12-*	299	88	10	675

Наименование изделия	Длина, см	Ширина, см	Высота, см	Масса, кг
ПД 75.240.14-*	74	238	14	640
ПД 75.180.14-*	74	178	14	450
ПД 75.150.12-*	74	148	12	330
ПД 75.120.12-*	74	118	12	280
ПДУ 300.300.20-*	299	299	20	4550
ПДУ 250.240.20-*	249	238	20	3000
ПДУ 230.240.20-*	229	238	20	2750
ПДУ 220.210.14-*	219	208	14	1610
ПДУ 190.210.14-*	189	208	14	1350
ПДУ 170.180.14-*	169	178	14	1050
ПДУ 150.150.12-*	149	148	12	650
ПДУ 140.150.12-*	139	148	12	630
ПДУ 110.120.12-*	109	118	12	410
ПО 2	145	150	12	700
ПО 3	175	150	16	900
ПО 4	230	150	20	1500
ПО 5	300	150	22	2270
плита П 7	190	150	20	1425
плита П 8	200	120	12	450
плита П 10	184	80	12	725

*Производство с любой нагрузкой

ДОРОЖНО-ТРАНСПОРТНОЕ СТРОИТЕЛЬСТВО

ЖЕЛЕЗНОДОРОЖНАЯ ИНФРАСТРУКТУРА ДОРОЖНО-ТРАНСПОРТНОЕ СТРОИТЕЛЬСТВО

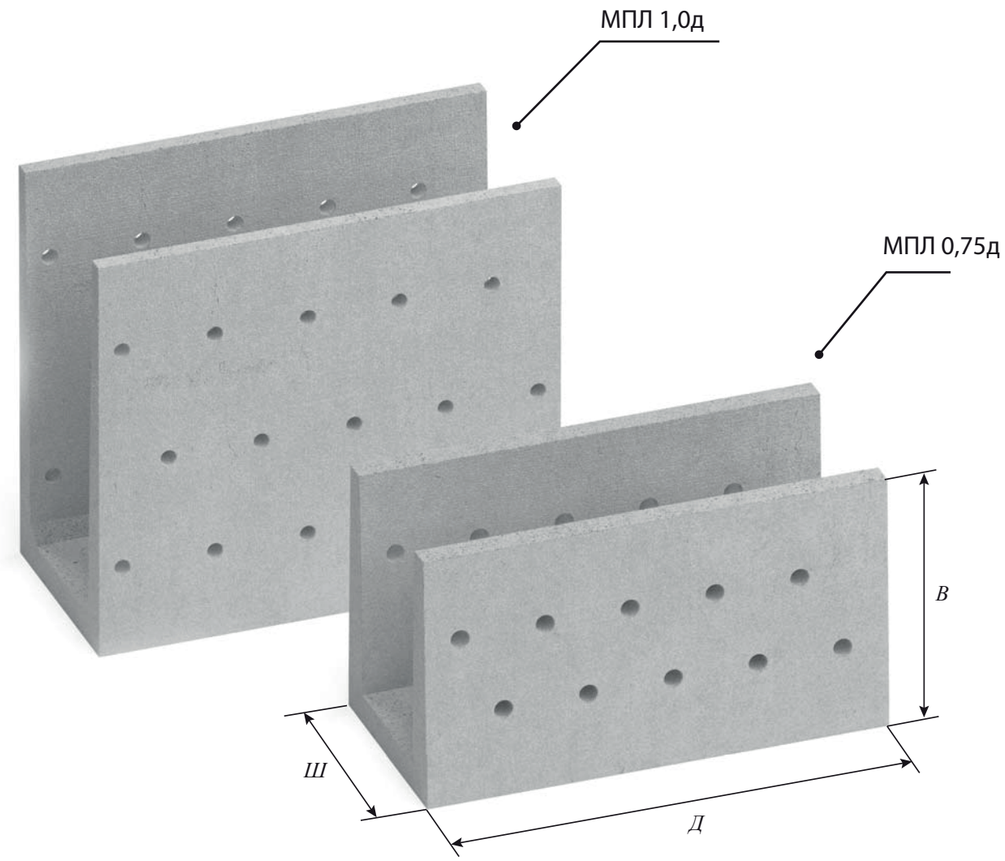

Маркировка	Длина *Д*, мм	Ширина *Ш*, мм	Высота *В*, мм	Масса, кг	Объем, куб. м	Подходящие крышки и решетки для лотков
МПЛ 0,75д (межпутевой лоток)	1500	700	850	850	0,35	решетка РСС 149х64 крышка Кр-3 (на один лоток – две крышки)
МПЛ 1,0д (межпутевой лоток)	1500	700	1100	1000	0,41	крышка Кр-3 (на один лоток – две крышки)
МПЛ 1,25д (межпутевой лоток)	1500	700	1350	1050	0,43	решетка РСС 149х64 крышка Кр-3 (на один лоток – две крышки)
МПЛ 1,5д (межпутевой лоток)	1500	700	1600	1100	0,45	крышка Кр-3 (на один лоток – две крышки)

Марка бетона: М-300 (В22,5; F150; W6). Изготовлены методом вибролитья.

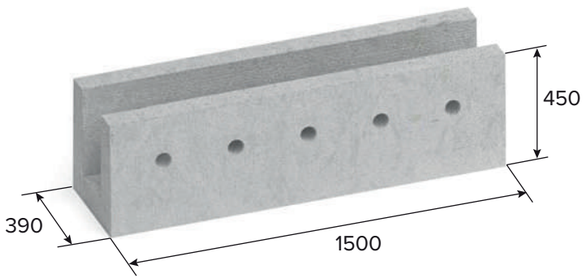

МШЛ 0,35д
(межшпальный лоток)

Длина: 1500 мм
Ширина: 390 мм
Высота: 450 мм
Масса: 360 кг.
Объем: 0,150 куб.м

Материал: армированный бетон
Метод изготовления: вибролитье

Марка бетона: М-300 (В22,5; F150; W6)

К лотку подходят:
решетка РСС 75х26 (на лоток – две решетки)
крышка Кр-1 (на лоток – две крышки)

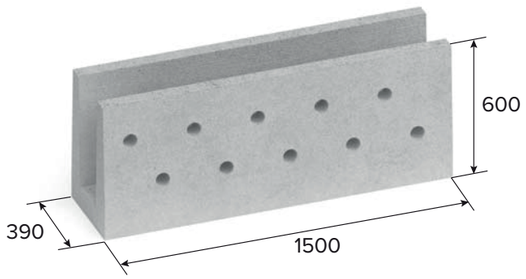

МШЛ 0,5д
(межшпальный лоток)

Длина: 1500 мм
Ширина: 390 мм
Высота: 600 мм
Масса: 480 кг
Объем: 0,180 куб.м

Материал: армированный бетон
Метод изготовления: вибролитье

Марка бетона: М-300 (В22,5; F150; W6).

К лотку подходят:
решетка РСС 75х28 (на лоток – две решетки)
крышка Кр-1 (на лоток – две крышки)

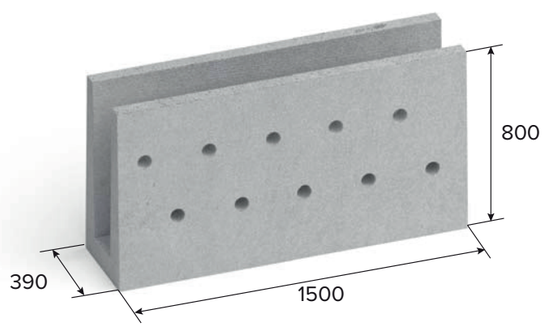

МШЛ 0,7д
(межшпальный лоток)

Длина: 1500 мм
Ширина: 390 мм
Высота: 800 мм
Масса: 600 кг
Объем: 0,220 куб.м

Материал: армированный бетон
Метод изготовления: вибролитье

Марка бетона: М-300 (В22,5; F150; W6).

К лотку подходят:
решетка РСС 75х28 (на лоток – две решетки)
крышка Кр-1 (на лоток – две крышки)

Все дренажные лотки имеют отверстия на боковых сторонах.

Перевернуто

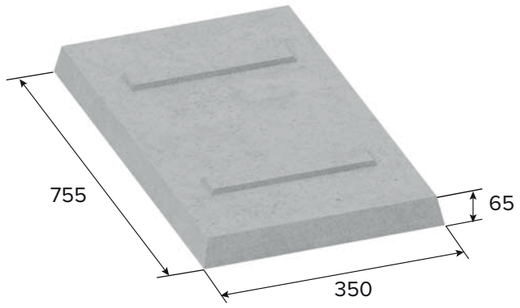

Крышка Кр-1

Длина: 755 мм
Ширина: 350 мм
Высота: 65 мм
Масса: 40 кг
Объем: 0,014 куб.м

Материал: армированный бетон
Метод изготовления: вибролитье

ГОСТ 6665-91

Крышка КР-1 предназначена для покрытия лотков МШЛ (на один лоток - две крышки).

Перевернуто

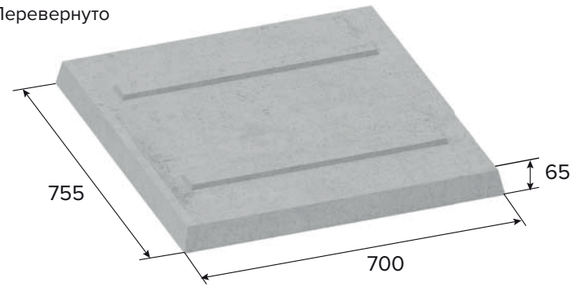

Крышка Кр-3

Длина: 755 мм
Ширина: 700 мм
Высота: 65 мм
Масса: 80 кг
Объем: 0,028 куб.м

Материал: армированный бетон
Метод изготовления: вибролитье

ГОСТ 6665-91

Крышка КР-3 предназначена для покрытия лотков МПЛ (на один лоток - две крышки).

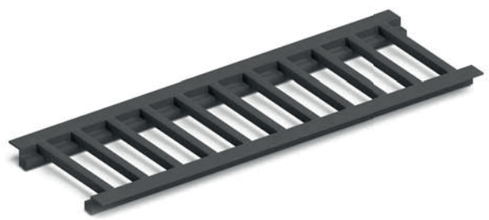

РСС 75х26

Длина: 750 мм
Ширина: 260 мм
Высота: 40 мм
Масса: 16 кг

Материал: сталь
Нагрузка: 15 т на решетку

Подходит к лотку МШЛ-0,35д
(2 решетки на лоток).

РСС 75х28

Длина: 750 мм
Ширина: 280 мм
Высота: 40 мм
Масса: 17 кг

Материал: сталь
Нагрузка: 15 т на решетку

Подходит к лоткам МШЛ-0,5д и
МШЛ-0,7д (2 решетки на лоток)

ПАГ-14

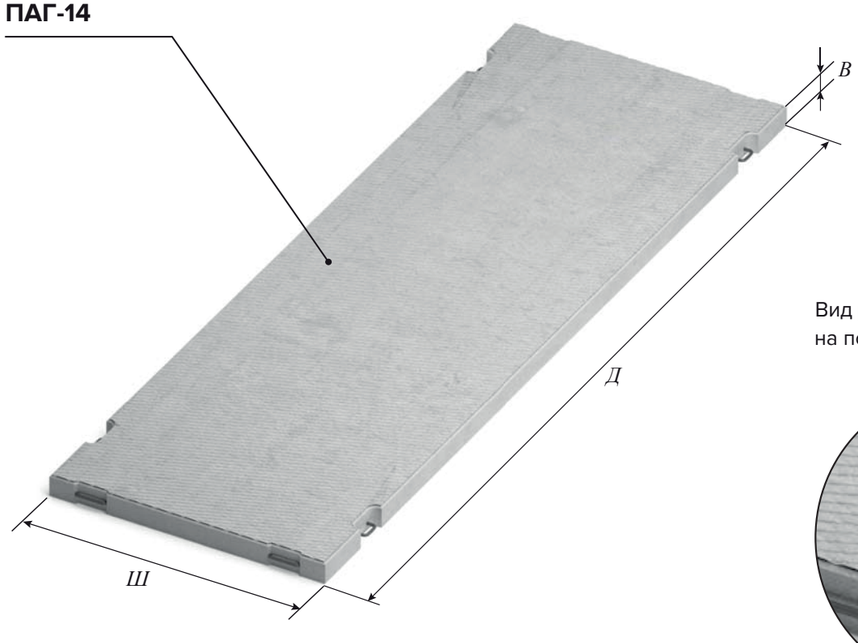

Вид рифления
на поверхности

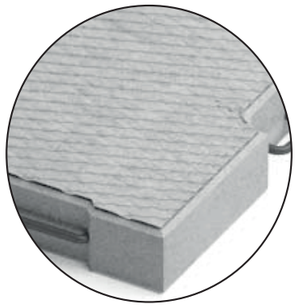

Маркировка	Длина *Д*, мм	Ширина *Ш*, мм	Высота *В*, мм	Масса, кг	Объем, куб. м
ПАГ-14	6000	2000	140	4200	1.680
ПАГ-18	6000	2000	180	5400	2.25

Марка бетона: М-400 (В30, F200, W6); ГОСТ 25912-2015

2П-30-18-30

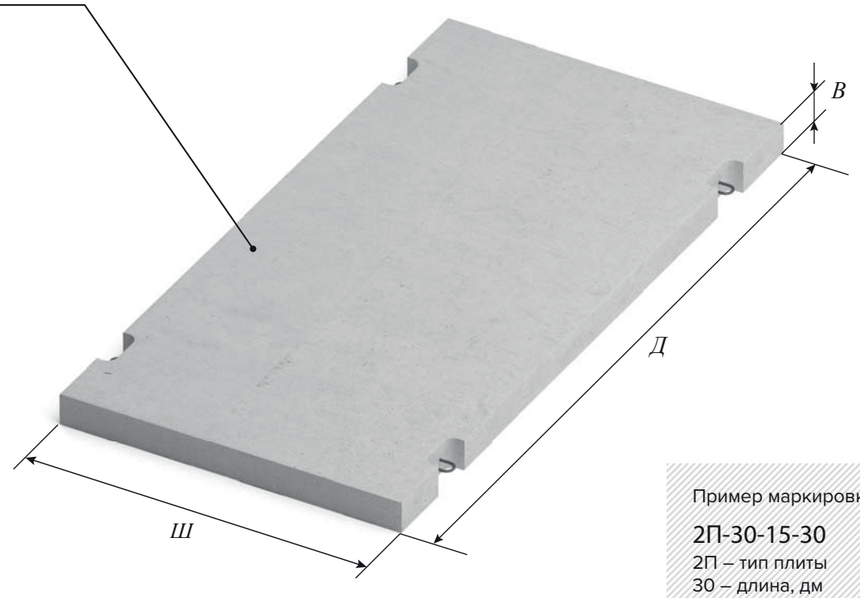

Пример маркировки:

2П-30-15-30
2П – тип плиты
30 – длина, дм
15 – ширина, дм
30 – нагрузка

Маркировка	Длина *Д*, мм	Ширина *Ш*, мм	Высота *В*, мм	Масса, кг	Объем, куб. м
2П-30-15-30	3000	1500	140	1780	0.74
2П-30-18-30	3000	1750	170	2200	0.91
2П-30-20-30	3000	2000	140	2300	0.95

Марка бетона: М-300; ГОСТ 21924-84

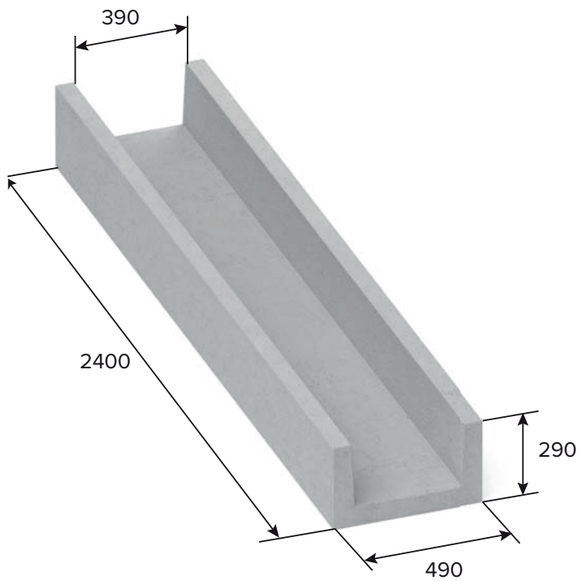

Л-3-7

Длина:	2400 мм
Ширина:	490 мм
Высота:	290 мм
Масса:	260 кг
Объем:	0,108 куб.м

Материал: армированный бетон.
Изготовлен методом вибролитья.

Марка бетона: М-350 (М50; W6)
ГОСТ 24587-81

К лотку подходит решетка РСС 120х46

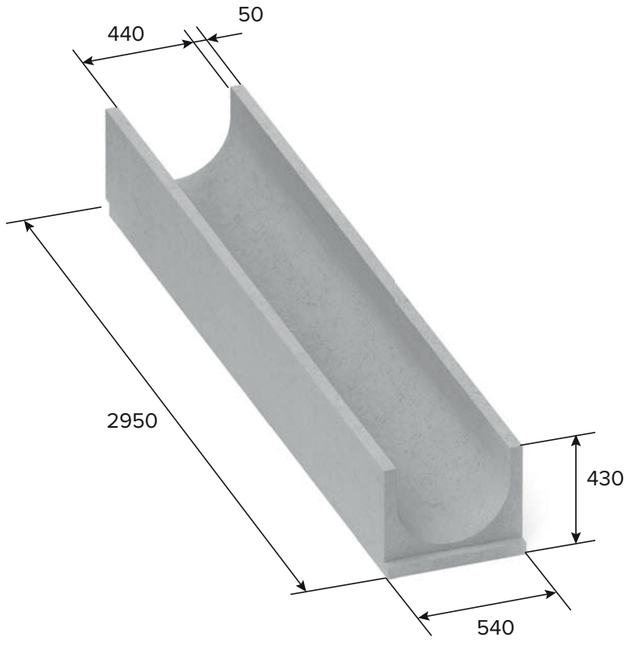

Л-300

Длина:	2950 мм
Ширина:	540 мм
Высота:	430 мм
Масса:	880 кг
Объем:	0,367 куб.м

Материал: армированный бетон
Изготовлен методом вибролитья.

Марка бетона: М-350 (М50; W6)
ГОСТ 24587-81

К лотку подходит решетка
РСС 75х49 (4 решетки на лоток)

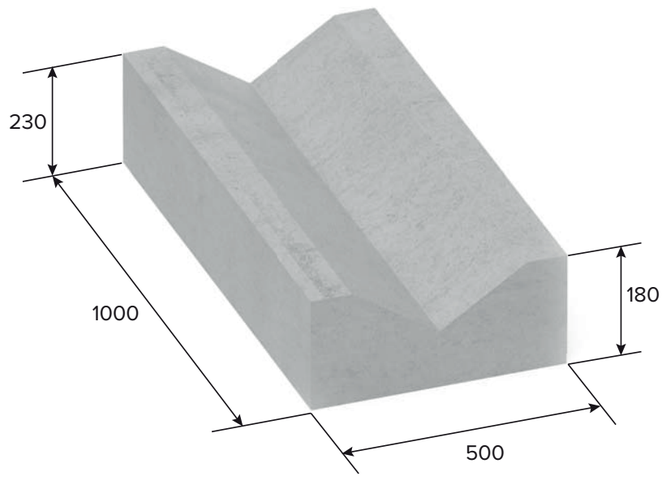

Л-10-5 (Б1-20-50)

Длина:	1000 мм
Ширина:	500 мм
Высота:	230 мм
Масса:	230кг
Объем:	0,100 куб.м

Материал: бетон

Марка бетона: М-400 (В30; F200; W6)
ГОСТ 24587-81

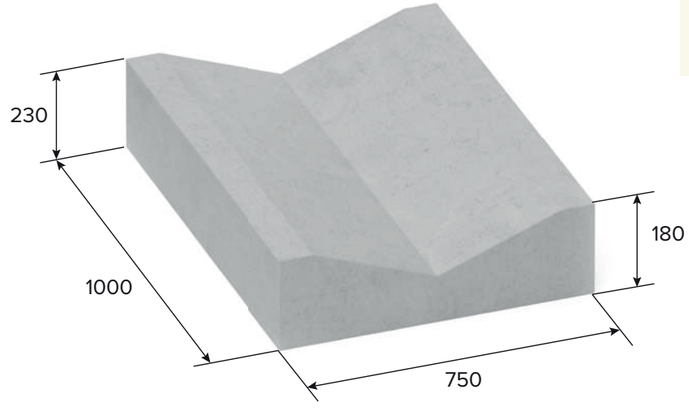

Л-10-7,5 (Б1-20-75)

Длина:	1000 мм
Ширина:	750 мм
Высота:	230 мм
Масса:	350кг
Объем:	0,054 куб.м

Материал: бетон

Марка бетона: М-400 (В30; F200; W6)
ГОСТ 24587-81

ЭЛЕМЕНТЫ ЗДАНИЙ И СООРУЖЕНИЙ

ФУНДАМЕНТ
ПЕРЕМЫЧКИ, РИГЕЛИ,
ПРОГОНЫ
ПЛИТЫ
ЛЕСТНИЦЫ

Применение блоков при сооружении стен подвалов позволяет в кратчайшие сроки возводить "нулевой" цикл любой глубины и конфигурации с учетом геологических условий местности. Мы предлагаем блоки двух видов для ручной кладки весом от 40 до 180 кг и более крупные весом - до 1960 кг, - оснащенные монтажными петлями, необходимыми при производстве работ по сооружению стен подвалов с применением автокранов.

Пример маркировки

ФБС-24-3-6т

ФБС – фундаментные блоки стеновые
24 – длина, дм
3 – ширина, дм
4 – высота, дм
т – вид бетона

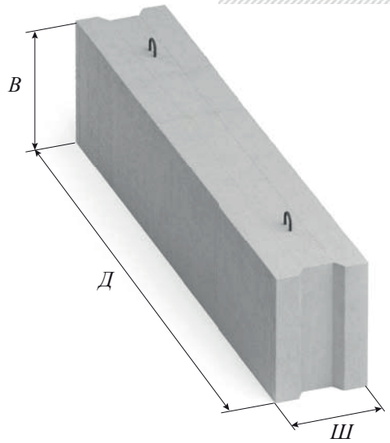

Маркировка	Длина Д, мм	Ширина Ш, мм	Высота В, мм	Масса, кг	Объем, куб. м
ФБС -24-3-6 т	2380	300	580	970	0,39
ФБС -24-4-6 т	2380	400	580	1300	0,54
ФБС -24-5-6 т	2380	500	580	1630	0,67
ФБС -24-6-6 т	2380	600	580	1960	0,81
ФБС -12-3-6т	1180	300	580	485	0,20
ФБС -12-4-6 т	1180	400	580	650	0,27
ФБС -12-5-6 т	1180	500	580	815	0,33
ФБС -12-6-6 т	1180	600	580	980	0,40
ФБС -12-4-3 т	1180	400	280	325	0,13
ФБС -12-5-3 т	1180	500	280	406	0,16
ФБС -12-6-3 т	1180	600	280	487	0,20
ФБС -9-3-6 т	880	300	580	350	0,14
ФБС -9-4-6 т	880	400	580	470	0,19
ФБС -9-5-6 т	880	500	580	590	0,24
ФБС -9-6-6 т	880	600	580	700	0,29
ФБС -8-3-6 т	780	300	580	325	0,13
ФБС -8-4-6 т	780	400	580	435	0,18
ФБС -8-5-6 т	780	500	580	545	0,22
ФБС -8-6-6 т	780	600	580	655	0,27

Марка бетона: М-100 (F-100; W3)

Крупные фундаментные блоки для стен подвалов оснащены монтажными петлями для удобства монтажа при помощи автокрана.

По индивидуальному заказу возможно изготовление фундаментных блоков повышенной прочности из бетона марок М-200 и М-300.

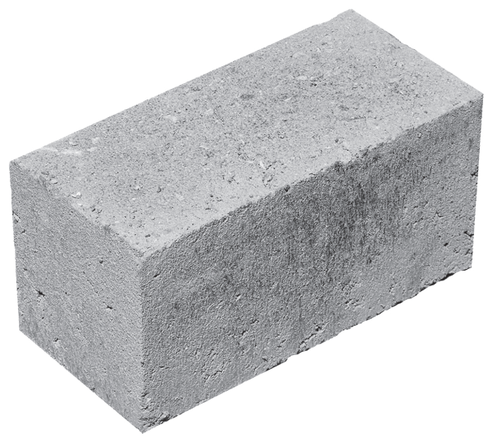

Блоки для ручной кладки не требуют использования автокранов и могут монтироваться вручную.

Маркировка	Длина Д, мм	Ширина Ш, мм	Высота В, мм	Масса, кг	Объем, куб. м
СКЦ (ФК-4-2-2)	390	190	188	30	0.12

Фундаментные подушки предназначены для строительства сборного ленточного фундамента зданий и сооружений различных типов. Ленточный фундамент сооружается быстрее монолитного и требует меньше затрат. Монтаж летночного фундамента производится на песчано-гравийную подушку, покрытую гидроизоляцией, контур периметра ленточного фундамента обязательно должен быть замкнутым. Ширина стен зданий и сооружений должна быть на 10 сантиметров меньше ширины фундаментных подушек. А высота фундамента должна быть в два раза больше его основания.

При использовании сборного ленточного фундамента возможно устройство цокольного этажа или подвала. Расширяющаяся к основанию форма фундаментных подушек придает дополнительную устойчивость всей конструкции. Продольное стальное армирование изделий (в том числе, углов) позволяет изделию выдерживать высокие нагрузки. Стандартная нагрузка на основание - по классу 2.

ФЛ (шириной 60 см)

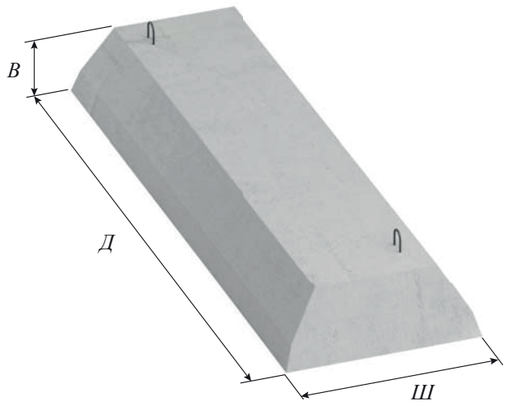

Маркировка	Ширина *Ш*, см	Длина *Д*, см	Высота *В*, см	Масса, кг	Объем, куб. м
ФЛ -6-12-2	600	1200	300	450	0,18
ФЛ -6-24	600	2400	300	930	0,38
ФЛ -8-12	800	1200	300	555	0,23
ФЛ -8-24	800	2400	300	1150	0,47
ФЛ -10-8	1000	800	300	420	0,17
ФЛ -10-12	1000	1200	300	650	0,27
ФЛ -10-24	1000	2400	300	1380	0,57
ФЛ -12-8	1200	800	300	500	0,20
ФЛ -12-12	1200	1200	300	780	0,32
ФЛ -12-24	1200	2400	300	1630	0,67
ФЛ -14-8	1400	800	300	580	0,24
ФЛ -14-12	1400	1200	300	910	0,37
ФЛ -14-24	1400	2400	300	1900	0,79
ФЛ -16-8	1600	800	300	650	0,27
ФЛ -16-12	1600	1200	300	1030	0,42
ФЛ -16-24	1600	2400	300	2150	0,89
ФЛ -20-8	2000	800	500	1250	0,52
ФЛ -20-12	2000	1200	500	1950	0,81
ФЛ -24-8	2400	800	500	1450	0,60
ФЛ -24-12	2400	1200	500	2300	0,95
ФЛ -28-8	2800	800	500	1800	0,75
ФЛ -28-12	2800	1200	500	2820	1,17
ФЛ -32-8	3200	800	500	2050	0,85
ФЛ -32-12	3200	1200	500	3230	1,34

Пример маркировки

ФЛ-10-12-2

ФЛ – наименование конструкции
10 – ширина
12 – длина
2 – класс нагрузки на основание

Марка бетона: М-100 (F-100; W3)

По индивидуальному заказу возможно изготовление фундаментных блоков повышенной прочности из бетона марок М-200 и М-300.

ФЛ (шириной 800-3200 мм)

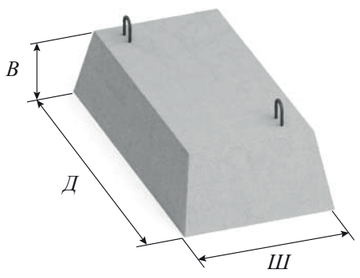

По индивидуальному заказу возможно изготовление изделий повышенной прочности с нагрузками на основание по классу 3 и 4.

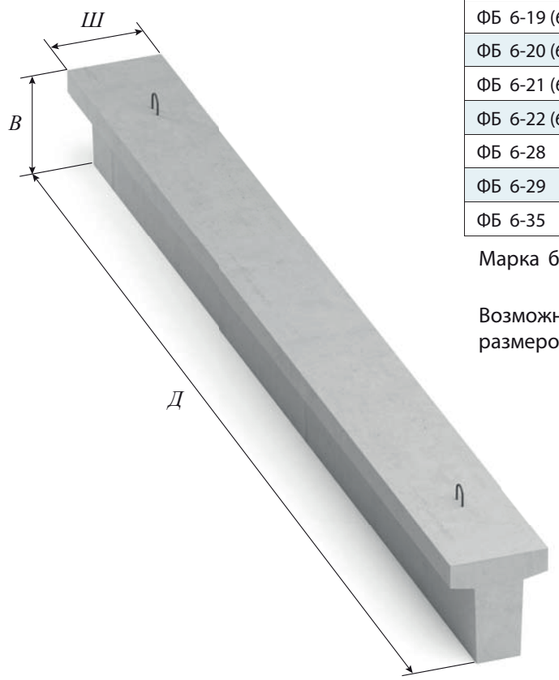

Маркировка	Длина *Д*, мм	Ширина *Ш*, мм	Высота *В*, мм	Масса, кг	Объем, куб. м
ФБ 6-18 (6-11)	5950	400	450	1800	0,75
ФБ 6-19 (6-12)	5050	400	450	1500	0,62
ФБ 6-20 (6-13)	4750	400	450	1420	0,59
ФБ 6-21 (6-14)	4450	400	450	1330	0,55
ФБ 6-22 (6-15)	4300	400	450	1280	0,53
ФБ 6-28	5950	520	450	2220	0,92
ФБ 6-29	5050	520	450	1900	0,79
ФБ 6-35	5950	520	450	2220	0,92

Марка бетона: М-100 (F-100; W3)

Возможно изготовление балок нестандартных размеров по желанию заказчика.

Варианты сечений:
300 х300 мм (длина до 12ти метров)
350 х350 мм (длина до 16ти метров)
400 х400 мм (длина до 16ти метров)

Возможно производство составных свай с нестандартной длиной.

Пример маркировки

С 60.30–6

60 – длина, дм
300 – сечение, мм
6 – тип армирования

Тип армирования: 6-1ту

Вес 1 пог.м сваи:
сечением 300 х300 мм - 220 кг
сечением 350 х350 мм - 294 кг
сечением 400 х400 мм - 380 кг

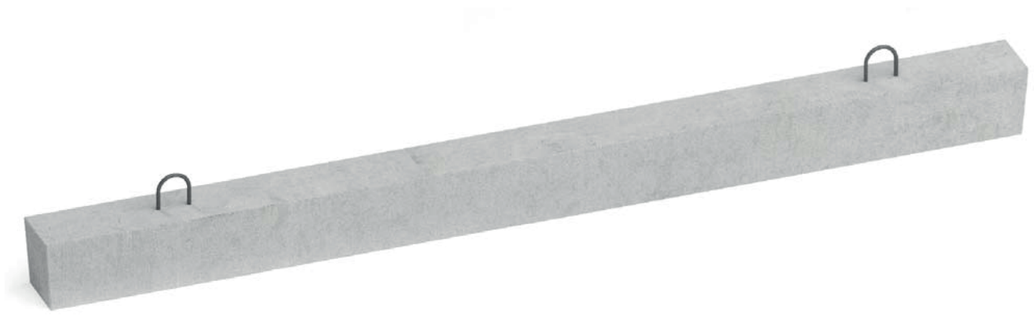

Пример маркировки

1ПБ-13-1

1 – условное обозначение сечения
ПБ – перемычка брусковая
13 – длина в дециметрах
1 – нагрузка на погонный метр (100 кг на пог.м)

Сечения различных типоразмеров стандартных перемычек

Маркировка	Длина *Д*, мм	Ширина *Ш*, мм	Высота *В*, мм	Масса, кг	Объем, куб. м
Длина перемычек 1000 мм					
1ПБ-10-1	1000	120	65	24	0,01
8ПБ-10-1	1000	120	90	27	0,011
2ПБ-10-1	1000	120	140	42	0,017
Длина перемычек 1290 мм					
1ПБ-13-1	1290	120	65	31	0,012
8ПБ-13-1	1290	120	90	35	0,014
2ПБ-13-1 (Б-13)	1290	120	140	54	0,022
9ПБ-13-37п	1290	120	190	73	0,030
3ПБ-13-37п	1290	120	220	85	0,035
Длина перемычек 1550 мм					
1ПБ-16-1	1550	120	65	38	0,015
8ПБ-16-1	1550	120	90	42	0,017
2ПБ-16-2п (Б-15)	1550	120	140	65	0,027
9ПБ-16-37	1550	120	190	88	0,036
3ПБ-16-37 (БУ-15)	1550	120	220	102	0,042
Длина перемычек 1680 мм					
8ПБ-17-2п	1680	120	90	45	0,018
2ПБ-17-2п (Б-16)	1680	120	140	71	0,029
Длина перемычек 1800 мм					
9ПБ-18-8п	1800	120	190	103	0,042
3ПБ-18-8п	1800	120	220	115	0,047
9ПБ-18-37	1800	120	190	103	0,042
3ПБ-18-37п (БУ-18)	1800	120	220	115	0,047
10ПБ-18-37	1800	250	190	213	0,088
5ПБ-18-27	1800	250	220	246	0,102
5ПБ-18-37	1800	250	220	246	0,102
Длина перемычек 1940 мм					
8ПБ-19-3	1940	120	90	50	0,020
2ПБ-19-3п (Б-19)	1940	120	140	81	0,033
3ПБ-19-8п	1940	120	220	130	0,054
9ПБ-19-37	1940	120	190	110	0,045
3ПБ-19-37п (Бу-19)	1940	120	220	130	0,054
5ПБ-19-37п	1940	250	220	260	0,108
Длина перемычек 2070 мм					
9ПБ-21-8п	2070	120	190	118	0,049
3ПБ-21-8п	2070	120	220	136	0,056
10ПБ-21-27	2070	250	190	246	0,102
5ПБ-21-27п	2070	250	220	285	0,11

Маркировка	Длина *Д*, мм	Ширина *Ш*, мм	Высота *В*, мм	Масса, кг	Объем, куб. м
Длина перемычек 2200 мм					
2ПБ-22-3 п (Б-22)	2200	120	140	92	0,038
9ПБ-22-3	2200	120	190	125	0,052
Длина перемычек 2460 мм					
2ПБ-25-3 п (Б-24)	2460	120	140	103	0,042
9ПБ-25-8 п	2460	120	190	142	0,059
3ПБ-25-8 п	2460	120	220	162	0,067
5ПБ-25-27 п	2460	250	220	338	0,14
5ПБ-25-37 п (БУ-24)	2460	250	220	338	0,14
10ПБ-25-27	2460	250	190	320	0,13
2ПБ-26-4 п	2590	120	140	109	0,045
9ПБ-26-4 п	2590	120	190	148	0,062
Длина перемычек 2700 мм					
2ПБ-27-3 п (Б-27)	2700	120	140	110	0,045
9ПБ-27-8	2700	120	190	155	0,064
3ПБ-27-8	2700	120	220	175	0,072
10ПБ-27-27	2700	250	190	325	0,13
5ПБ-27-27 п	2700	250	220	370	0,15
5ПБ-27-37 п	2700	250	220	370	0,15
Длина перемычек 2850 мм					
2ПБ-29-4 п	2850	120	140	120	0.05
9ПБ-29-4	2850	120	190	163	0.067
Длина перемычек 2980 мм					
2ПБ-30-4 п (Б29)	2980	120	140	125	0.052
9ПБ-30-4	2980	120	190	173	0.072
3ПБ-30-8 п	2980	120	220	200	0.083
5ПБ-30-27 п	2980	250	220	410	0.17
Длина перемычек свыше 3000 мм					
5ПБ-31-27	3100	250	220	380	0.15
БУ-32-1	3200	250	220	440	0.18
6ПБ-32-37	3200	250	290	580	0.24
5ПБ-34-20 п	3370	250	220	465	0.19
3ПБ-34-4 п	3400	120	220	230	0.095
6ПБ-35-37	3500	250	290	634	0.26
3ПБ-36-4 п	3600	120	220	240	0.1
5ПБ-36-20 п	3630	250	220	500	0.20
3ПБ-39-8 п	3900	120	220	265	0.11
4ПБ-44-8	4400	120	290	400	1.16

Марка бетона: М-300 (F150, W6)

Пример маркировки

1ПП-12-3

1 - сечение
ПП - перемычка плитная
12 - длина
3 – нагрузка (кН/м)

Маркировка	Длина *Д*, мм	Ширина *Ш*, мм	Высота *В*, мм	Масса, кг	Объем, куб. м
1ПП-12-3	1160	380	65	72	0,03
2ПП-14-4	1420	380	140	189	0,078
2ПП-17-5	1680	380	140	223	0,092
2ПП-21-6	2070	380	140	275	0,11
3ПП-14-71	1420	380	220	297	0,12
3ПП-18-71	1810	380	220	378	0,15
3ПП-21-71	2070	380	220	433	0,18
3ПП-27-71	2720	380	220	568	0,23

Железобетонные плоские (плиточные) перемычки применяются для перекрытия стен из кирпича и камня. Перемычки производятся из бетона марки М250 и продольного арматурного каркаса, чтобы выдерживать нагрузку собственного веса, вес перекрытий и верхней кладки. Прочность гарантируется системой двойного армирования стальными прутками. Металл в производстве проходит антикоррозийную обработку.

Сечения различных типоразмеров плоских перемычек

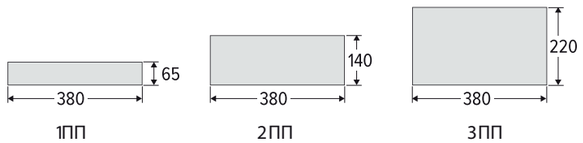

Пример маркировки

Р 56-8

Р – тип
56 – длина, дм
8 – нагрузка, т/п.м
цифра 8 соответствует нагрузке 7,2 т/п.м
цифра 12 соответствует нагрузке 11т/п.м

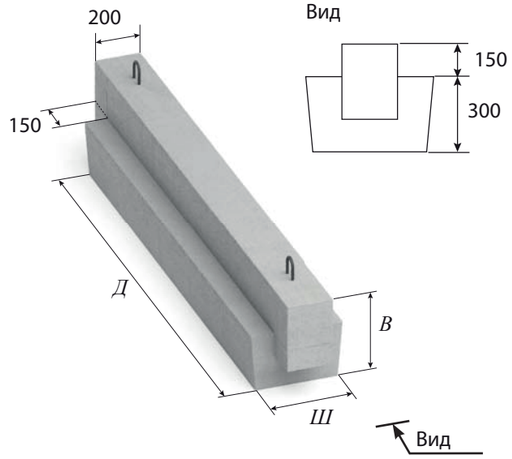

Маркировка	Длина *Д*, мм	Ширина *Ш*, мм	Высота *В*, мм	Масса, кг	Объем, куб. м
1Р14-12	1360	400	450	400	0,16
1Р20-12	1960	400	450	600	0,25
1Р26-8	2560	400	450	800	0,33
1Р26-12	2560	400	450	800	0,33
1Р32-8	3160	400	450	1000	0,41
1Р32-12	3160	400	450	1000	0,41
1Р38-8	3760	400	450	1200	0,50
1Р38-12	3760	400	450	1200	0,50
1Р44-8	4360	400	450	1500	0,62
1Р44-12	4360	400	450	1500	0,62
Р50-8	4960	400	450	1600	0,66
Р50-12	4960	400	450	1600	0,66
Р56-8	5560	400	450	1800	0,75
Р56-12	5560	400	450	1800	0,75
Р62-8	6160	400	450	2200	0,91
Р62-12	6160	400	450	2200	0,91

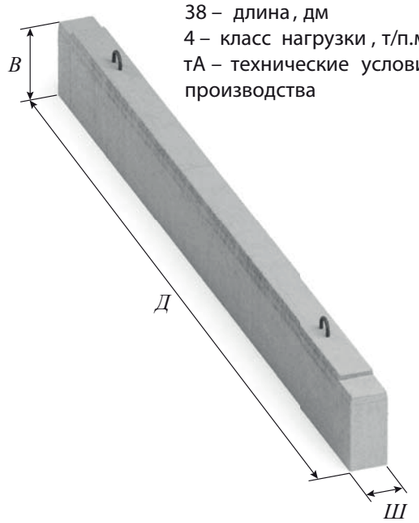

Пример маркировки

ПРГ 38-2.5-4тА

ПРГ – тип прогона
38 – длина, дм
4 – класс нагрузки, т/п.м
тА – технические условия производства

Маркировка	Длина *Д*, мм	Ширина *Ш*, мм	Высота *В*, мм	Масса, кг	Объем, куб. м
ПРГ 28-1.3-4	2780	120	300	250	0,10
ПРГ 32-1.4-4	3180	120	400	360	0,15
ПРГ 36-1.4-4 т	3580	120	400	430	0,17
ПРГ 38-2.5-4 тА	3780	200	500	950	0,39
ПРГ 40-1.4-4	3980	120	400	480	0,20
ПРГ 40-2.5-4 тА	3980	200	500	1000	0,41
ПРГ 44-2.5-4 т	4400	200	500	1100	0,45
ПРГ 48-2.5-4 т	4780	200	500	1200	0,50
ПРГ 60-2.5-4 т	5980	200	500	1500	0,62
ПРГ 64-4.4-4 т	6440	400	400	2520	1,05

Марка бетона: М-300 (F150, W6)

Прогоны монтируются на несущие элементы зданий и сооружений и служат опорой для балок и кровли здания.

Используются как каркасный элемент при строительстве многоэтажных общественно-административных зданий и производственных предприятий.

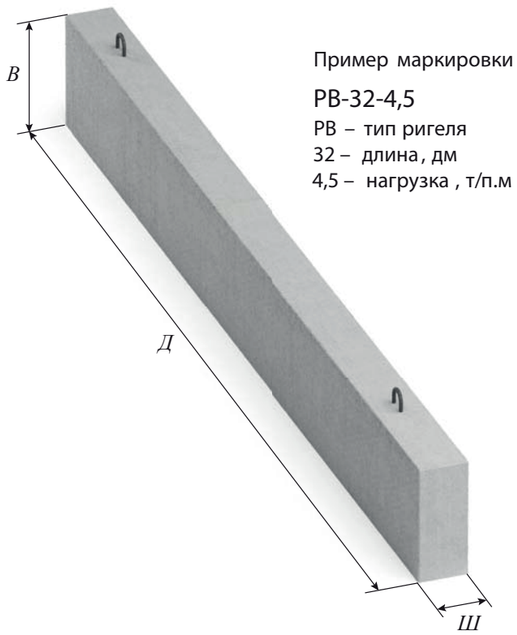

Пример маркировки

РВ-32-4,5

РВ – тип ригеля
32 – длина, дм
4,5 – нагрузка, т/п.м

Маркировка	Длина *Д*, мм	Ширина *Ш*, мм	Высота *В*, мм	Масса, кг	Объем, куб. м
РВ-32-4,5	3200	160	400	510	0,21
РВ-36-4,5	3600	160	400	575	0,23
РВ-40-1,3	4000	160	300	480	0,20
РВ-46-2,5	4600	380	300	1310	0,54
РВ-56-3	5600	160	600	1340	0,55
РВ-60-3	6000	160	600	1440	0,60
РВ-64-3	6400	160	600	1530	0,63
РВ-64-4,5	6400	160	600	1530	0,63

Опорные балки служат для распределения вертикальной и горизонтальной поперечной нагрузки.

Монтируются на различные опорные элементы: колонны, стены, подвесы, перекладины.

Экструзионные плиты марки "ПБ" проходят через калибрующую форму, которая формирует идеальную геометрию фронтального сечения плит.

Такая производственная технология позволяет выпускать плиты любой длины по желанию заказчика (с шагом длины в 1 сантиметр).

Литые плиты марки "ПК" производятся в формах, поэтому допускают незначительные отклонения в геометрии размеров.

Преднапряженная стандартная арматура позволяет выдерживать высокие внешние нагрузки несущих элементов перекрытий зданий и сооружений различного назначения.

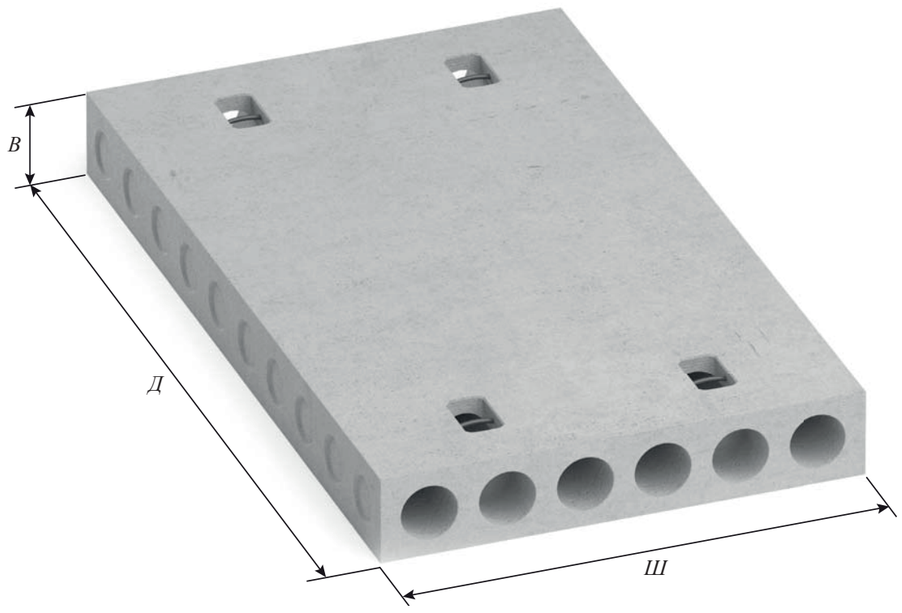

Маркировка	Длина Д, мм	Ширина Ш, мм	Высота В, мм	Масса, кг	Объем, куб. м
Ширина плит 1000 мм					
24-10	2400	1000	220	720	0,30
26-10	2600	1000	220	750	0,31
27-10	2700	1000	220	780	0,32
28-10	2800	1000	220	800	0,33
30-10	3000	1000	220	880	0,36
32-10	3200	1000	220	970	0,40
34-10	3400	1000	220	1000	0,41
36-10	3600	1000	220	1050	0,43
39-10	3900	1000	220	1150	0,47
40-10	4000	1000	220	1180	0,49
42-10	4200	1000	220	1280	0,53
45-10	4500	1000	220	1300	0,54

Маркировка	Длина Д, мм	Ширина Ш, мм	Высота В, мм	Масса, кг	Объем, куб. м
48-10	4800	1000	220	1470	0,61
50-10	5000	1000	220	1540	0,64
51-10	5100	1000	220	1500	0,62
52-10	5200	1000	220	1530	0,63
54-10	5400	1000	220	1550	0,64
56-10	5600	1000	220	1610	0,67
57-10	5700	1000	220	1640	0,68
58-10	5800	1000	220	1670	0,69
59-10	5900	1000	220	1820	0,75
60-10	6000	1000	220	1850	0,77
63-10	6300	1000	220	1940	0,80

Маркировка	Длина Д, мм	Ширина Ш, мм	Высота В, мм	Масса, кг	Объем, куб. м
Ширина плит 1200 мм					
21-12	2100	1200	220	800	0,33
24-12	2400	1200	220	1015	0,42
26-12	2600	1200	220	1075	0,44
27-12	2700	1200	220	1090	0,45
28-12	2800	1200	220	1100	0,45
30-12	3000	1200	220	1130	0,47
32-12	3200	1200	220	1200	0,50
33-12	3300	1200	220	1250	0,52
34-12	3400	1200	220	1280	0,53
36-12	3600	1200	220	1350	0,56
39-12	3900	1200	220	1580	0,65
40-12	4000	1200	220	1620	0,67
42-12	4200	1200	220	1640	0,68
45-12	4500	1200	220	1690	0,70
48-12	4800	1200	220	1850	0,77
51-12	5100	1200	220	1910	0,79
52-12	5200	1200	220	1950	0,81
54-12	5400	1200	220	2030	0,84
56-12	5600	1200	220	2100	0,87
57-12	5700	1200	220	2140	0,89
58-12	5800	1200	220	2170	0,90
59-12	5900	1200	220	2250	0,93
60-12	6000	1200	220	2300	0,95
63-12	6300	1200	220	2370	0,98
64-12	6400	1200	220	2470	1,02
66-12	6600	1200	220	2530	1,05
67-12к	6700	1200	220	2560	1,06
69-12	6900	1200	220	2650	1,10
72-12	7200	1200	220	2900	1,20
75-12	7500	1200	220	2850	1,18
78-12	4800	1200	220	2980	1,24
81-12	8100	1200	220	3100	1,29
84-12*	8400	1200	220	3230	1,34
87-12	8700	1200	220	3250	1,35
90-12	9000	1200	220	3450	1,43

Маркировка	Длина Д, мм	Ширина Ш, мм	Высота В, мм	Масса, кг	Объем, куб. м
Ширина плит 1500 мм					
21-15	2100	1500	220	1030	0,42
24-15	2400	1500	220	1250	0,52
26-15	2600	1500	220	1280	0,53
27-15	2700	1500	220	1430	0,59
30-15	3000	1500	220	1425	0,59
32-15	3200	1500	220	1530	0,63
33-15	3300	1500	220	1550	0,64
36-15	3600	1500	220	1700	0,70
40-15	4000	1500	220	1960	0,81
42-15	4200	1500	220	1970	0,82
45-15	4500	1500	220	2210	0,92
48-15	4800	1500	220	2250	0,93
51-15	5100	1500	220	2400	1,0
54-15	5400	1500	220	2630	1,09
56-15	5600	1500	220	2750	1,14
57-15	5700	1500	220	2790	1,16
58-15	5800	1500	220	2675	1,11
59-15	5900	1500	220	2720	1,13
60-15	6000	1500	220	2800	1,16
63-15	6300	1500	220	2950	1,22
66-15	6600	1500	220	3240	1,35
69-15	6900	1500	220	3380	1,40
72-15	7200	1500	220	3500	1,45
75-15	7500	1500	220	3680	1,53
78-15	7800	1500	220	3830	1,59
81-15	8100	1500	220	3970	1,65
84-15	8400	1500	220	4120	1,71
87-15	8700	1500	220	4260	1,77
90-15	9000	1500	220	4410	1,83

По заказу возможно изготовление плит нестандартной длины и ширины (ширины от 450 мм до 1800 мм).

Марка бетона: М-350 (В25)

*ТУ 5842-080-04001232-2002

Стандартная прочность плит шириной 1000 миллиметров по классу 8 (800 кг/ кв.м).

По индивидуальным заказам возможно производство плит:

- с нагрузками от 6 до 16 (от 600 до 1600 кг на кв.м);
- длиной до 6-ти метров;
- шириной 1000 мм; шириной 1200 мм; шириной 1500 мм.

Перевернуто

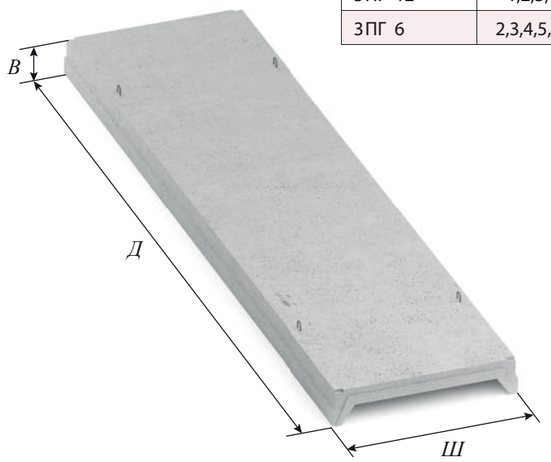

Маркировка	Варианты нагрузок	Длина *Д*, мм	Ширина *Ш*, мм	Высота *В*, мм	Масса, кг	Объем, куб. м
4ПГ 6	1,2,3,4,5,6	5970	1490	300	1500	0,62
3ПГ 12	1,2,3,4	11960	1490	450	5100	2,12
3ПГ 6	2,3,4,5,7	5970	2980	300	2650	1,10

Возможно извготовление плит с проемами в полке плиты:

- для плит марки "3ПВ-6" с диаметром проемов Ф400, Ф700, Ф1000 и Ф1450 мм;

-для плит марки "4ПВ-6" с диаметром проемов Ф400, Ф700 и Ф1000.

По индивидуальному заказу возможно изготовление плит с различными размерами и типами нагрузок.

Также изготавливаются плиты марки "4ПЛ-6".

Перевернуто

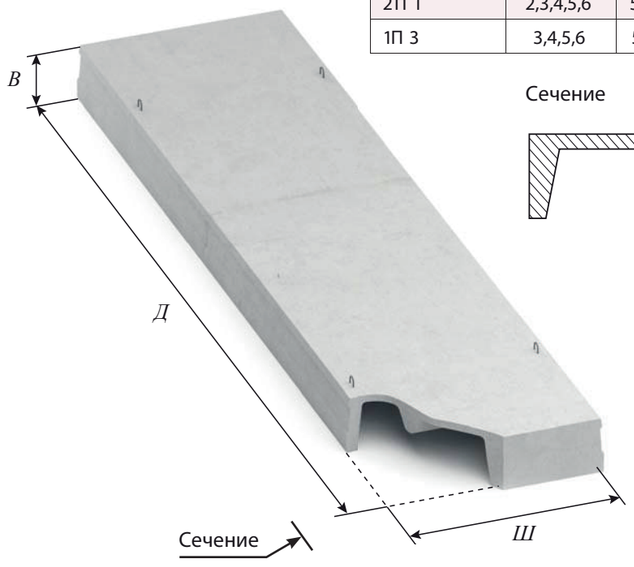

Маркировка	Варианты нагрузок	Длина *Д*, мм	Ширина *Ш*, мм	Высота *В*, мм	Масса, кг	Объем, куб. м
2П 1	2,3,4,5,6	595	148,5	40	2400	1,0
1П 3	3,4,5,6	555	148,5	40	2300	0,95

Сечение

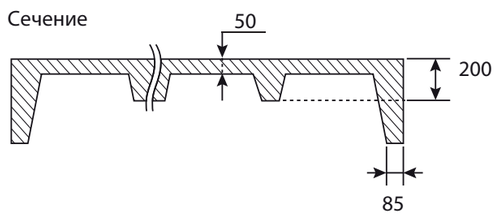

Отличие ребристых плит покрытия от ребристых плит перекрытия заключается в размерах предельных нагрузок: плиты покрытия выдерживают нагрузку собственного веса и элеметов кровли, а плиты перекрытия кроме собственного веса должны выдерживать нагрузку конструкционных элементов верхних этажей.

В ребристых плитах покрытий и перекрытий допускается вырубка отверстий для проведения инженерных коммуникаций. Плиты покрытия широко применяются, в том числе, для строительства железнодорожных платформ.

Перевернуто

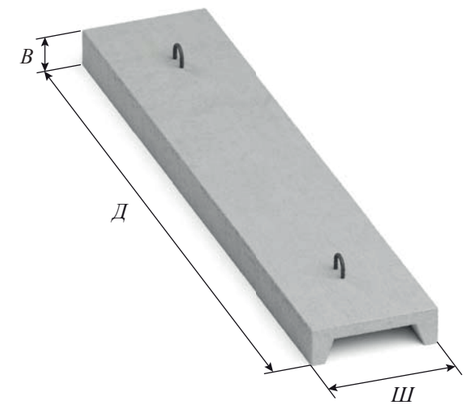

Маркировка	Длина *Д*, мм	Ширина *Ш*, мм	Высота *В*, мм	Масса, кг	Объем, куб. м
ПРТм -1	1200	400	90	65	0,027
ПРТм -2	1400	400	90	76	0,031
ПРТм -3	1600	400	90	87	0,036
ПРТм -4	1800	400	90	100	0,041
ПРТм -5	2000	400	120	128	0,053
ПРТм -6	2200	400	120	141	0,058
ПРТм -7	2400	400	120	154	0,064
ПРТм -8	2600	400	120	167	0,069
ПРТм -9	2800	400	120	180	0,075
ПРТм -10	3000	400	150	197	0,082
ПРТм -11	3200	400	150	206	0,085
ПРТм -12	3400	400	150	227	0,094
ПРТм -13	3600	400	150	240	0,10

Железобетонные ребристые плиты марки "ПРТм" преимущественно используются для реконструкции зданий и сооружений.

Марка бетона: М-200

2ЛП

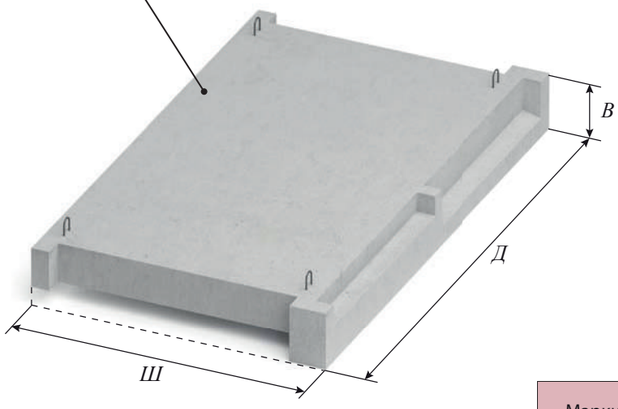

ЛПФ

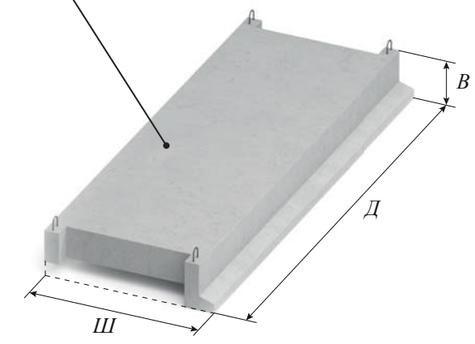

Маркировка	Длина *Д*, мм	Ширина *Ш*, мм	Высота *В*, мм	Масса, кг	Объем, куб. м
ЛПФ 28-11-5	2800	1140	350	1100	0.45
2ЛП 22.15-4 к	2200	1600	320	1200	0.50
2ЛП 22.18-4 к	2200	1900	320	1368	0.57

Марка бетона: М-200

Лестничные марши и площадки из железобетона являются неотъемлемым конструктивным элементом любого здания и сооружения гражданского и промышленного назначения.

Все элементы оснащены строповочными петлями для удобства монтажа.

ЛМ 27.11.14-4

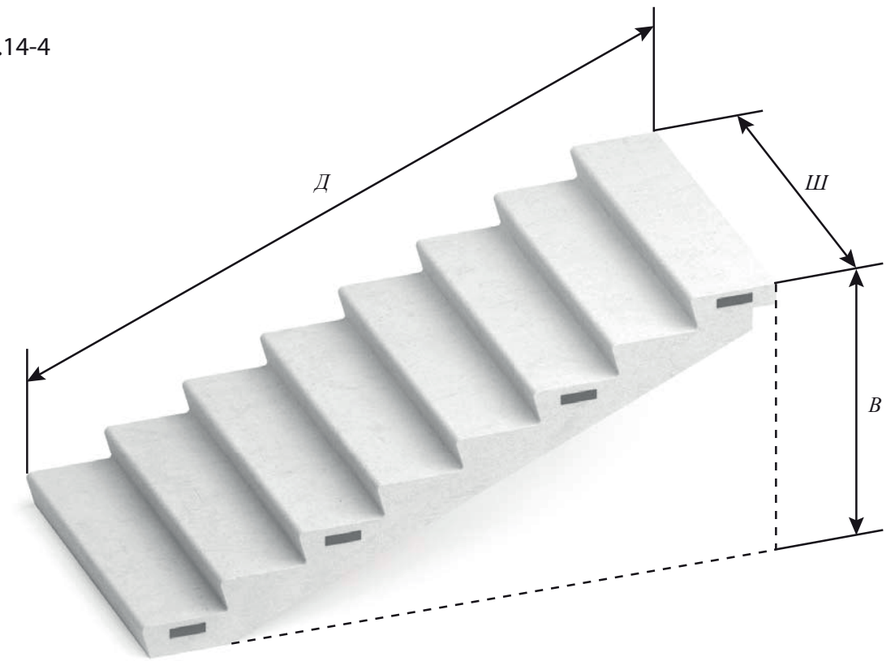

Пример маркировки

ЛМ 27.11.14-4

ЛМ – лестничные марши
27 – длина марша, дм
11 –ширина, дм
14 – высота, дм
4 – расчетная нагрузка 3,5 кПа

Маркировка	Длина *Д*, мм	Ширина *Ш*, мм	Высота *В*, мм	Кол-во ступеней	Масса, кг	Объем, куб. м
ЛМ 27.11.14-4	2720	1050	1400	8	1390	0,57
ЛМ 27.12.14-4	2720	1200	1400	8	1520	0,63
ЛМФ 39.14.17-5	3910	1350	1650	11	1420	0,59
ЛМФ 39.12.17-5	3910	1200	1650	11	1300	0,54
МЛ 24 60-13	2934	1350	1200	7	1800	0,75
МЛ 30 60-10	3605	1050	1500	9	1800	0,75
МЛ 30 60-13	3605	1350	1500	9	2300	0,95
МЛ 33 60-13	3940	1350	1650	10	2500	1,041
МЛ 36 60-13	4275	1350	1800	11	2700	1,12
МЛ 24 60-10	2934	1050	1200	7	1800	0,75
МЛ 33 60-10	3940	1050	1650	10	2400	1,0
МЛ 36 60-10	4275	1050	1800	11	2600	1,08

Маркировка	Совместимость с лестничными площадками
ЛМ 27.11.14-4	2 ЛП 25.18-4 к; 2 ЛП 22.18-4 к; 2 ЛП 22.15-4 к
ЛМ 27.12.14-4	2 ЛП 25.18-4 к
ЛМФ 39.14.17-5	ЛПФ 28-11-5; ЛПФ 28-13-5
ЛМФ 39.12.17-5	ЛПФ 28-11-5; ЛПФ 28-13-5

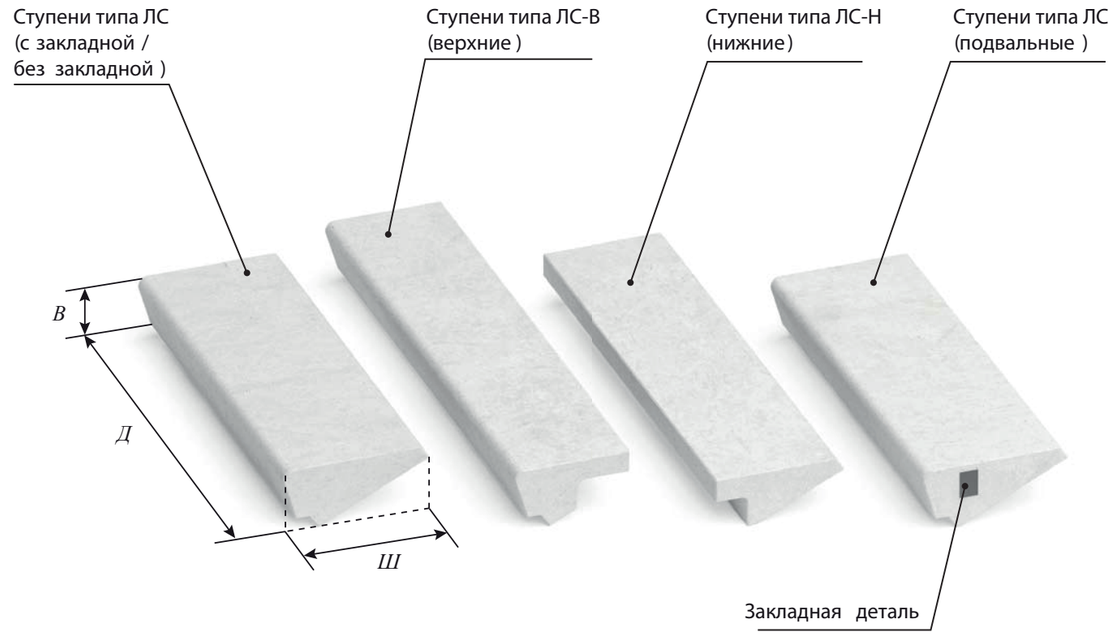

Маркировка	Длина *Д*, мм	Ширина *Ш*, мм	Высота *В*, мм	Масса, кг	Объем, куб. м
ЛС -9*	900	330	150	93	0,038
ЛС -11*	1050	330	150	111	0,046
ЛС -11в (верхяя)	1160	260	145	111	0,036
ЛС -11н (нижняя)	1050	290	125	111	0,024
ЛС -12*	1200	330	150	120	0,053
ЛС -12в (верхяя)	1310	260	145	120	0,041
ЛС -12н (нижняя)	1200	290	125	120	0,027
ЛС -14*	1350	330	150	145	0,06
ЛС -14в (верхяя)	1460	260	145	145	0,046
ЛС -14н (нижняя)	1350	290	125	145	0,031
ЛС -15*	1500	330	150	161	0,066
ЛС -15в (верхяя)	1610	260	145	161	0,05

Маркировка	Длина *Д*, мм	Ширина *Ш*, мм	Высота *В*, мм	Масса, кг	Объем, куб. м
ЛС -15н (нижняя)	1500	290	125	161	0,034
ЛС -17*	1650	330	150	178	0,072
ЛС -18*	1800	330	150	190	0,076
ЛС -20*	1950	330	150	210	0,09
ЛС -22*	2150	330	150	240	0,1

Ступени подвальные

Маркировка	Длина *Д*, мм	Ширина *Ш*, мм	Высота *В*,мм	Масса, кг	Объем, куб. м
ЛС -9-17*	900	320	170	93	0,038
ЛС -11-17*	1050	320	170	111	0,046
ЛС -12-17*	1200	320	170	120	0,053

* Все изделия выполняются в двух вариантах: с заклад - ной деталью и без нее.

ЭЛЕМЕНТЫ БЛАГОУСТРОЙСТВА ТЕРРИТОРИЙ И ДОРОГ

ЗАБОРЫ И ОГРАЖДЕНИЯ
СИСТЕМЫ ОСВЕЩЕНИЯ

ПО-2 панель

Длина: 2500 мм
Ширина: 150 мм
Высота: 3000 мм
Масса: 1450 кг
Объем: 0,580 куб.м

Материал: бетон

Марка бетона: М-300 (F150, W6)

ПО-2М панель

Длина: 2500 мм
Ширина: 150 мм
Высота: 3000 мм
Масса: 1600 кг
Объем: 0,630 куб.м

Материал: бетон

Марка бетона: М-300 (F150, W6)

ПО-4

Длина: 2500 мм
Ширина: 155 мм
Высота: 2800 мм
Масса: 1400 кг
Объем: 0,583 куб.м

Материал: бетон

Марка бетона: М-300 (F150, W6)

ПЗ-1

Длина: 2500 мм
Ширина: 150 мм
Высота: 3000 мм
Масса: 1600 кг
Объем: 0,630 куб.м

Материал: бетон

Марка бетона: М-300 (F150, W6)

ПЗ-2

Длина: 2500 мм
Ширина: 155 мм
Высота: 2800 мм
Масса: 1650 кг
Объем: 0,687 куб.м

Материал: бетон

Марка бетона: М-300 (F150, W6)

ФЗ-1 угловой

Длина: 760 мм
Ширина: 940 мм
Высота: 550 мм
Масса: 620 кг
Объем: 0,247 куб.м

Материал: бетон

Марка бетона: М-300 (F150, W6)

ФЗ-1

Длина: 760 мм
Ширина: 940 мм
Высота: 550 мм
Масса: 630 кг
Объем: 0,252 куб.м

Материал: бетон

Марка бетона: М-300 (F150, W6)

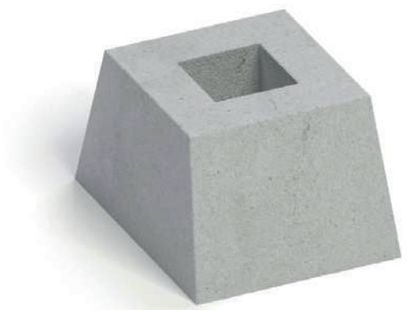

ФО-2

Длина: 950 мм
Ширина: 750 мм
Высота: 550 мм
Масса: 605 кг
Объем: 0,253 куб.м

Материал: бетон

Марка бетона: М-300 (F150, W6)

СВ-95-1

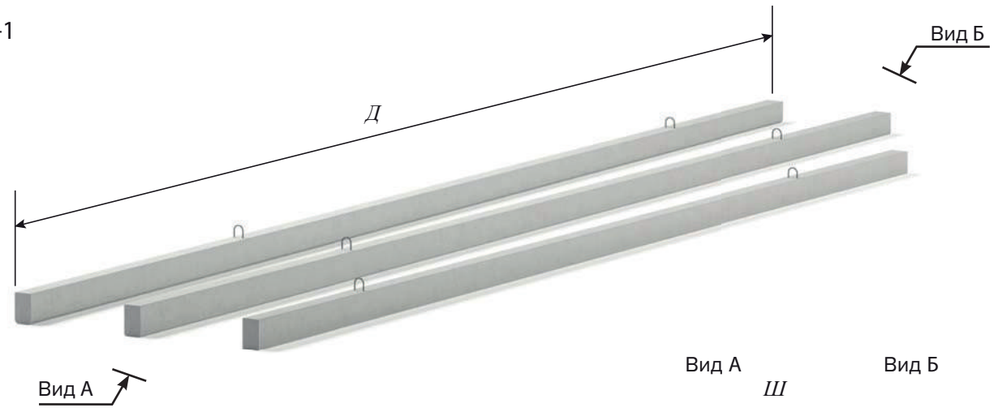

Маркировка	Длина Д, мм	Ширина Ш, мм	Высота 1 В1, мм	Высота 2 В2, мм	Масса, кг	Объем, куб. м
СВ-95-1	9500	150	245	175	750	0,31
СВ-110-3,5	11000	150	245	175	1130	0,47
СВ-110-5	11000	150	245	175	1130	0,6

АВТОТРАНСПОРТ

МЫ ОРГАНИЗУЕМ ДОСТАВКУ

ПО МОСКВЕ, МОСКОВСКОЙ ОБЛАСТИ, ВО ВСЕ РЕГИОНЫ РОССИИ

Условия предоставления автотранспорта:

• Сверхнормативный простой автотранспорта оплачивается по часовому тарифу. Заказчик гарантирует наличие подъездных путей к пункту назначения и отсутствие запрещающих знаков.

• Стоимость доставки внутрь Московской окружной железной дороги (МОЖД), Третьего транспортного и Садового колец и въезд в зону запрещения движения грузовых автомобилей согласовывается отдельно.

КОНТАКТЫ

Центральный офис

НОВОГИРЕЕВО

111399, г. Москва,
Федеративный пр-т, д.9/2

Отдел сбыта, многоканальный:
+7 (495) 649-69-28

Россия (звонок бесплатный):
+7 (800) 555-80-06

Офис «Преображенский»

ПРЕОБРАЖЕНСКАЯ ПЛОЩАДЬ

107076,
г.Москва, ул. Атарбекова, д.4 А

Отдел сбыта, многоканальный:
+7 (495) 649-69-28

Телефон

Многоканальный

8 (495) 649-69-28

8 (800) 555-80-06

Звонок по России

Отдел продаж

e-mail: zakaz@kgbi-1.ru

- Консультации по вопросам наличия жби изделий, помощь в составлении заказа.
- Информация о ценах, способах оплаты и сроках доставки.
- Заключение договоров на поставку.
- Прием и обработка заказов клиентов.

Отдел закупок

e-mail: postavka@kgbi-1.ru

- Предложения по сотрудничеству.
- Поиск поставщиков.
- Обеспечение бесперебойных поставок.

Администрация

e-mail: director@kgbi-1.ru

- Управление всеми процессами, происходящими на комбинате ЖБИ.
- Модернизация существующих процессов.
- Разработка и подготовка документов, регламентирующих деятельность комбината.

Бухгалтерия

e-mail: glavbuh@kgbi-1.ru

- Сверка расчетов.
- Ведение бухгалтерского учета.

Комбинат Жби 1
производственное объединение

© 2017 Производственное объединение
Комбинат железобетонных изделий 1

Многоканальный 8 (495) **649-69-28** 8 (800) **555-80-06**
Звонок по России бесплатный
www.**kgbi-1**.ru